Westinghouse

STAINLESS STEEL SINGLE BOWL SINK WITH ROUNDED CORNERS

ÉVIER À CUVE UNIQUE AUX COINS ARRONDIS EN ACIER INOXYDABLE

OWNER'S MANUAL
MANUEL DE L'UTILISATEUR

QK042

Table of Contents

ENGLISH

Table of Contents 2
Safety Information 2
Warranty
One-Year Limited Warranty 3
Warranty Claim Procedure 3
Pre-Installation
Planning Installation 4
Tools/Materials Required 4
Parts Required 4
Package Contents 5
Installation
Undermount 6
Topmount 9
Installing the Vanishing Edge™ Strainer 11
Installing the Bottom Grid 11
Care and Cleaning 12
Service Parts 13

MANUEL DE L'UTILISATEUR 14

Safety Information

READ AND SAVE THESE INSTRUCTIONS

1. Unpack and inspect this product for chips, scratches, cracks, dents, and scuff marks. Do not install this product if any damages or defects are identified.
2. Use this unit only in the manner intended by the manufacturer. If you have any questions, contact the manufacturer.
3. Installation work and plumbing must be done by qualified person(s) in accordance with all applicable codes and standards.
4. Protect the entire surface during installation.

CAUTION: Always wear safety goggles and gloves during installation to prevent personal injury.

Warranty

ONE-YEAR LIMITED WARRANTY

A thorough inspection must be made before installation and any damage must be promptly reported. We will not be liable for failures or damage that could have been discovered or avoided by proper inspection and testing prior to installation.

Conglom Kitchen & Bath warrants this product to be free from defects in materials or workmanship for one (1) year from the date of purchase. Proof of purchase (original sales receipt) from the original consumer purchaser must be made available to Conglom Kitchen & Bath for all warranty claims.

This warranty is non-transferable and shall be voided if the unit is removed from its initial installation or if it is not installed following the manufacturer's instructions. It does not apply in the event of product damage due to the use of other than genuine Conglom Kitchen & Bath replacement parts, (Replacement parts may be obtained by e-mail at cs@conglomkb.com or by calling 1-877-333-0098 between 8:30 am - 5:00 pm EST) installation error, abuse, misuse or improper care and maintenance (whether performed by a plumber, contractor, service provider or member of the purchaser's household). The warranty excludes damage due to aggressive air or water conditions, harsh or abrasive cleaners and/or materials.

Under no circumstance shall we be held liable for personal injury or property damage resulting from improper installation or use of this product. We will not be held liable for inconvenience caused by loss of use of this product, costs incurred for labour or materials, removal and installation of replacement units, or any other incidental or consequential damages. Costs relating to obtaining access for repair or replacement are the responsibility of the user.

Our obligation shall be limited to the repair or replacement of a unit (at our discretion) that may prove, by our sole examination, to be defective under normal use and service during the warranty period.

Any failure of this product that is not traceable to a defect in material or workmanship is not covered by this warranty. These non-warrantable items include, but are not limited to:

- Improper installation not in accordance with manufacturer's instructions.
- Dents and/or scratches incurred during shipping, handling, or installation.
- Change in colour or finish due to chemical usage.
- Damage caused by failure to follow care and cleaning guidelines, including damage caused by the use of abrasive cleaners.
- Alterations made to the unit by the purchaser or installer.
- Damage caused by accidental impact, fire, flood, freezing, and normal wear.
- Bends and warping caused by forced connections, over-tightened fittings, and inadequate support during installation.
- Damage caused by use of chlorine-based cleaners.

This warranty does not extend to commercial and institutional installation or use.

WARRANTY CLAIM PROCEDURE

If a claimable defect occurs or replacement parts are needed, please contact our customer service team at cs@conglomkb.com or 1-877-333-0098 (8:30 am - 5 pm, EST, Monday - Friday).

Before you make your call, please ensure that you have:

- Model number or description.
- Proof of sale.
- Details regarding the defect and/or part number.
- Name(s) and address(es) of the owner and/or installer.

Pre-Installation

PLANNING INSTALLATION

Unpack and inspect this product for chips, scratches, cracks, dents, and scuff marks. If any damages or defects are identified or, if any parts are missing, please contact the manufacturer.

You may choose to install this sink either undermount (below the counter) or topmount (above the counter). You must install this sink in a counter at least 36 in. (914 mm) wide with a solid surface that has a minimum thickness of 3/4 in. (19 mm).

Protect the entire surface of the product during installation to prevent damage.

TOOLS/MATERIALS REQUIRED

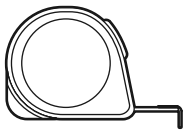
Measuring tape

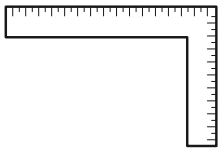
Carpenter's square

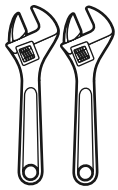
Wrenches (2)

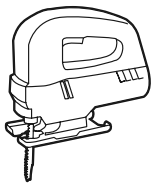
Saber-saw or Jig-saw

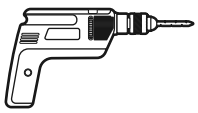
Electric drill with 3/8 in. (10 mm) drill bit and 1 in. (25.4 mm) and 1 3/8 in. (35 mm) hole saw for faucet hole drilling

Pipe wrench

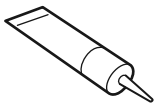
Silicone sealant

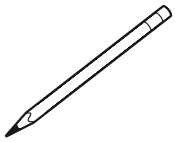
Pencil

Thread Seal

Flathead screwdriver

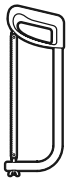
Hacksaw

Safety goggles

Safety gloves

PARTS REQUIRED (NOT INLCUDED)

NOTE:

Parts not shown to actual size.

Plastic flange (1)

Tail pipe (1)

Connecting nut (1)

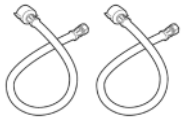
Supply lines (2)

Pre-Installation (continued)

PACKAGE CONTENTS

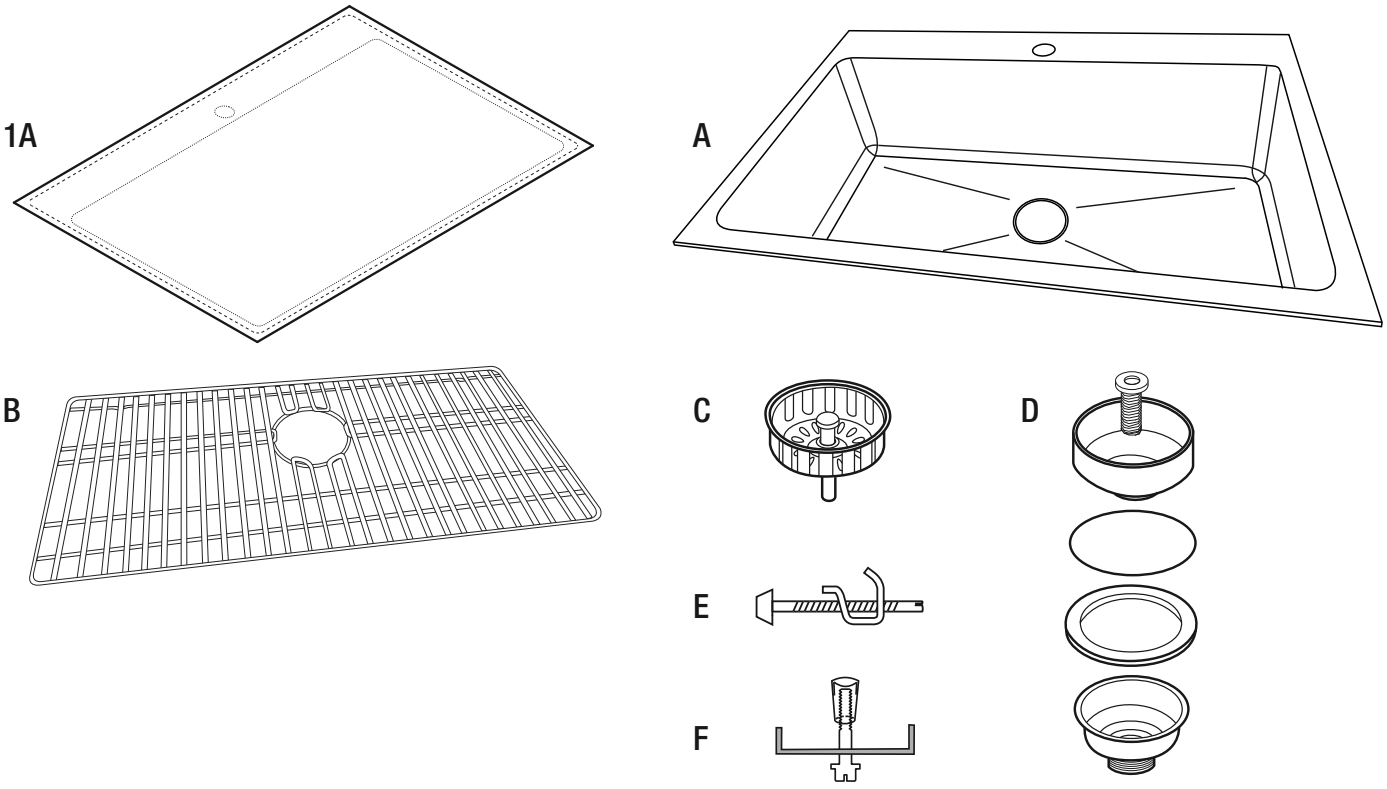

Part	Description	Quantity
1A	Sink Template	1
A	Stainless steel sink	1
B	Bottom grid	1
C	Vanishing edge™ strainer	1
D	Strainer assembly	1
E	Topmount clips	10
F	Undermount clips	10

UNDERMOUNT INSTALLATION

PREPARING THE AREA

NOTE:

Undermount sinks are mounted from below the counter. If you are installing a topmount or "drop-in" sink, please see "topmount installation" on page 9.

It is highly recommended that undermounting be performed by a professional installer. Improper installation will void the warranty. Sink template (1A) shows cut-lines for both undermount and topmount installations. Review it carefully and follow the undermount cut-lines only to install the sink under your counter.

- Place the template (1A) on the desired counter space surface. Keep in mind that the typical setback is 3 1/2 - 4 in. (89 mm - 102 mm) from the front of the counter to the sink bowl (depending on the cabinet structure, the counter overhang, the type of sink bowl, and the deck size).
- Make sure the template (1A) is parallel to the front of the counter.

CUTTING THE COUNTER

CAUTION: Always wear safety goggles and gloves when using power tools to prevent personal injury.

- Ensure that the template (1A) is placed so that the sink will clear all objects and the mounting hardware can be installed. Secure the template to the counter top using masking tape.
- Place a support underneath the cut-out portion of the counter to prevent it from falling during cutting. Use an appropriate saw to cut along the undermount cutline.
- Drill a 1-3/8 in. (35mm) mounting hole for your faucet.

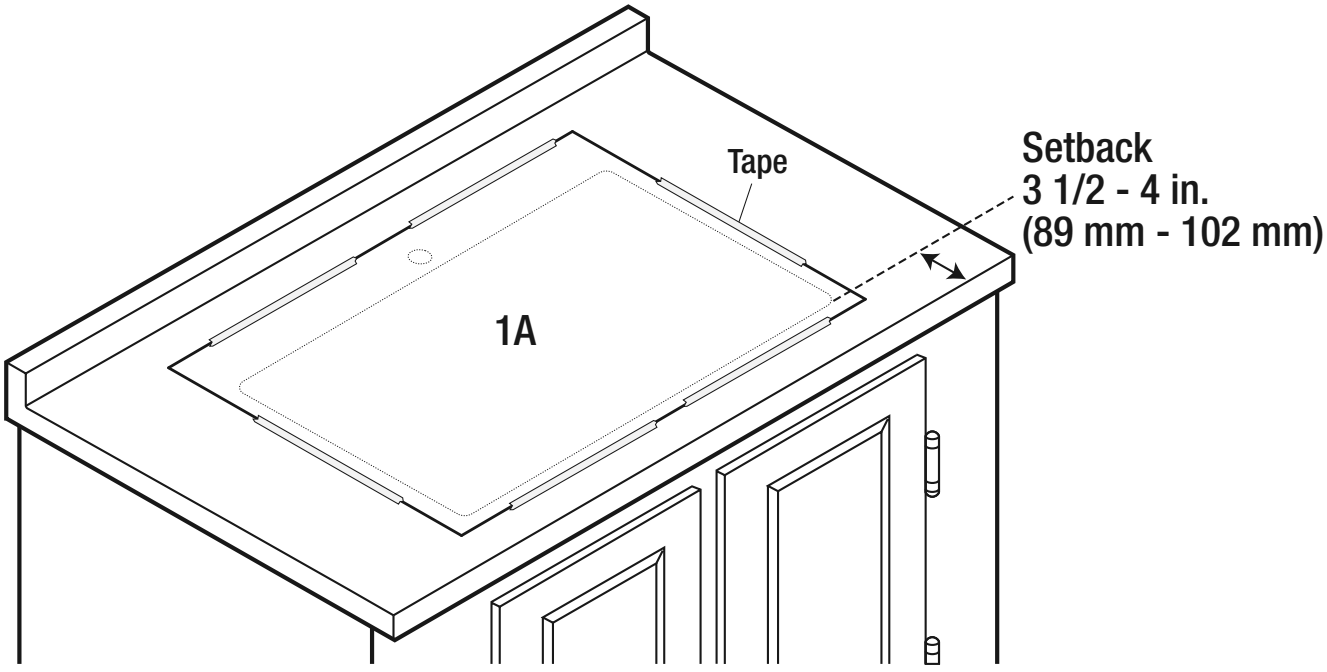

Undermount installation

TESTING THE FIT OF THE SINK

- Place the sink (A) underneath the cut-out in the counter to test its fit. Ensure that the reveal is equal on all four sides when viewed from above. Make adjustments to the cut-out if necessary.
- When you are satisfied with the location of the sink (A), mark the location of the edge of the counter cut-out on top of the sink and all around the sink flange underneath the counter.
- Set the sink aside and proceed with the rest of the installation.

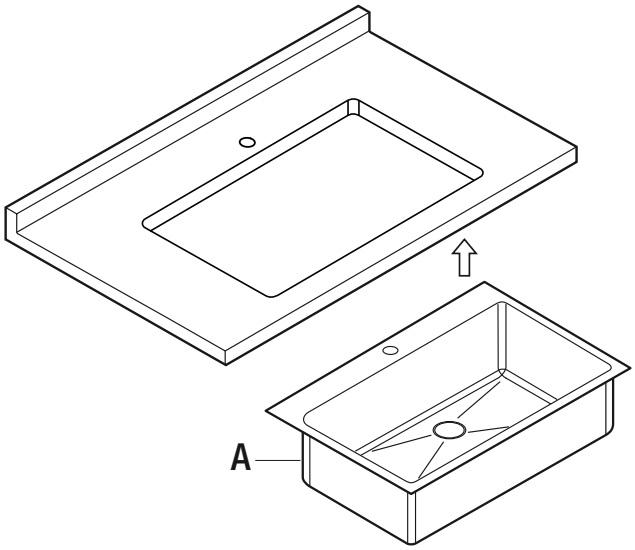

DRILLING THE HOLES FOR THE UNDERMOUNT CLIPS

CAUTION: Always wear safety goggles and gloves when using power tools to prevent personal injury.

- On the underside of the counter, mark the location of the ten holes for the undermount clips (F). These holes should be equally spaced around the sink flange outline as shown below. They should be set back from the sink flange outline by 5/8 in (15.8mm).
- Using an electric drill with a 3/8 in. (10 mm) drill bit, drill each hole so that it is 3/8 in. (10 mm) in diameter and 5/8 in. (15.8 mm) deep. Use a drill bit depth stop to ensure you do not drill through the counter top.

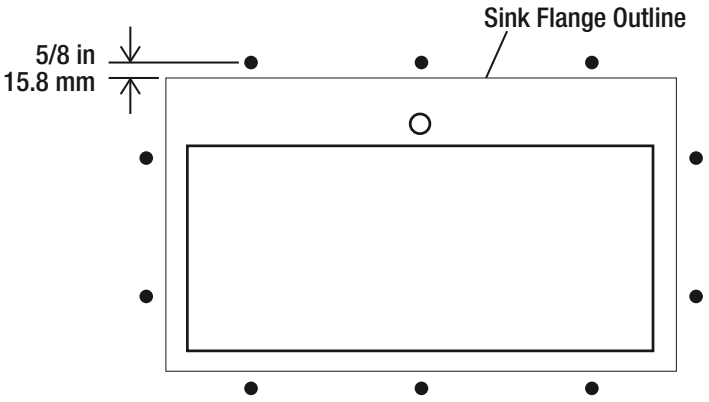

Undermount Clip Hole locations

INSTALLING THE SINK

NOTE:

Install the vanishing edge™ strainer according to the instructions before completing this step. See page 11.

- Press fit the threaded anchor inserts (F) into the holes drilled into the underside of the countertop. Use a bolt to make this process easier if required.
- Loosely thread the undermount bolts and clips into the threaded anchor inserts and align them parallel to the sink flange outline so they do not interfere with the placement of the sink.
- Place a small bead of silicone sealant (not included) around the outer top perimeter of the sink flange as shown below.
- Carefully place the sink (A) into its location under the counter, lining up the pencil marks on the top of the sink that you made when you tested the fit of the sink.
- Carefully rotate the clamps of the undermount clips (F) over the clamp bar on the sink (A) and gently tighten the bolts (see tightening sequence) of the undermount clips (F), working from side to side to fasten the sink (A) firmly. Recheck the alignment visually from above.
- Wipe away any excess silicone and, for best results, allow the bond to rest undisturbed for 8 hours or overnight.
- Install the counter, faucet, and all other plumbing as per manufacturer's instructions.

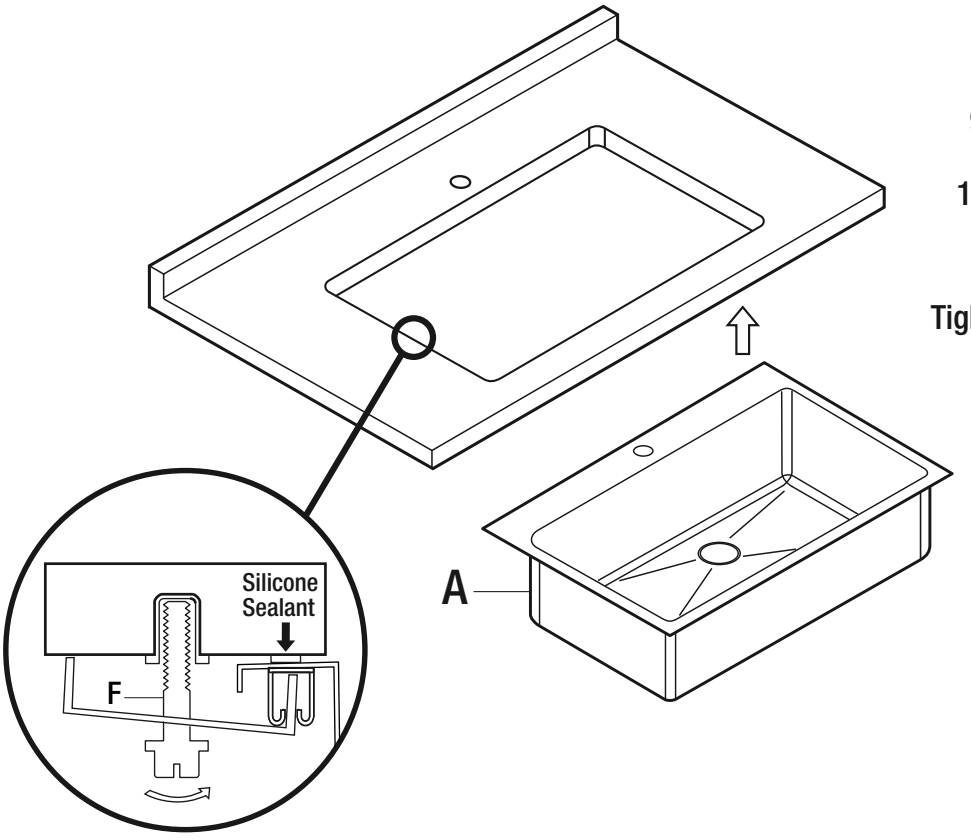

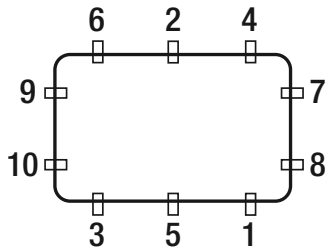

Tightening sequence for clips

SUPPLY LINES (NOT INCLUDED)

The supply lines, which connect the faucet to the household water system, are not supplied with this unit. They need to be purchased separately. Follow the supply line manufacturer's instructions for proper installation.

TOPMOUNT INSTALLATION

PREPARING THE AREA

NOTE:

Topmount sinks are dropped into the counter from above. If you are installing an undermount sink, please see "undermount installation". Sink template (1A) shows cut-lines for both undermount and topmount installations. Review it carefully and follow the outer topmount cut-lines only to install the sink over your counter.

- Remove the sink template (1A) from the box
- Center the template (1A) on the counter so that it is parallel to the front of the counter (ensuring that it will not interfere with the inside structure of the cabinet or the counter). It must clear the overhang of the counter and the front inside face of the cabinet.
- Keep in mind that the typical setback is 3 1/2 - 4 in. (89 mm - 102 mm) from the front of the counter to the sink bowl (depending on the cabinet structure, the counter overhang, the type of sink bowl, and the deck size).
- Ensure there is adequate clearance to install the mounting hardware underneath the counter.

CUTTING THE COUNTER

CAUTION: Always wear safety goggles and gloves when using power tools to prevent personal injury.

- Secure the sink template (1A) to the counter top using masking tape.
- Place a support underneath the cut-out portion of the counter to prevent it from falling during cutting. Use an appropriate saw to cut along the topmount cutline.
- Insert the sink (A) into the cut-out in the counter to test the fit. Make adjustments to the cut-out, if necessary.

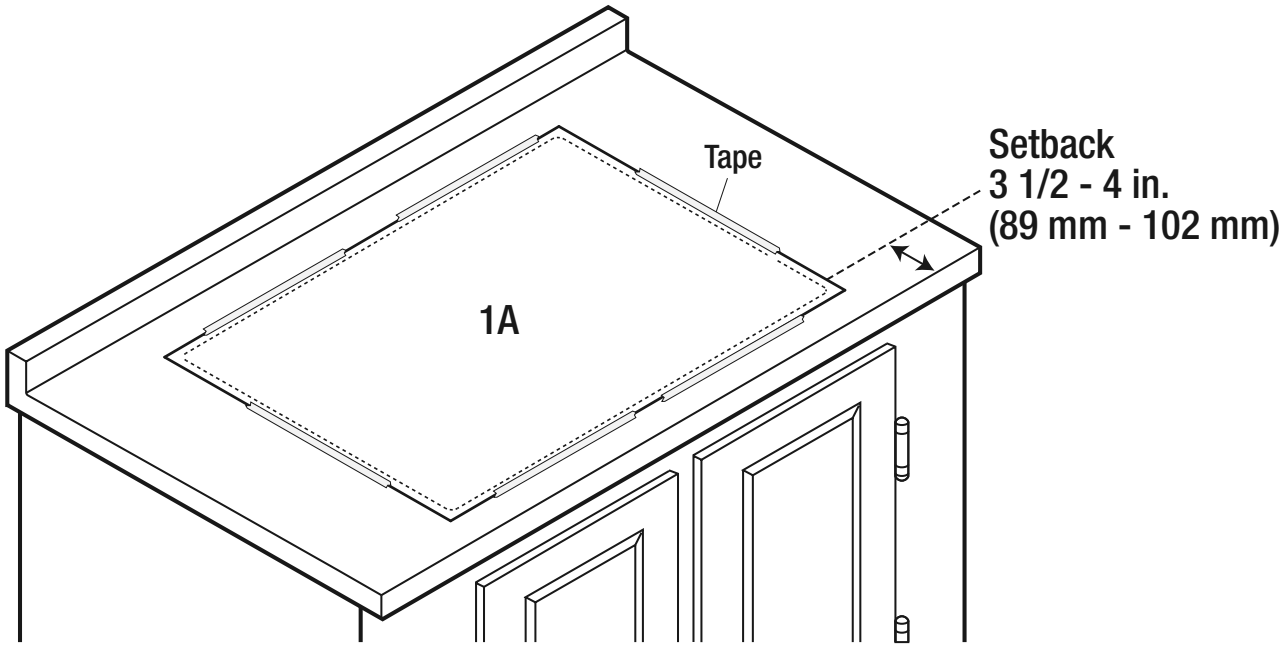

Topmount installation

INSTALLING THE SINK

NOTE:

Install the faucet according to the manufacturers instructions before completing this step. Install the vanishing edge™ strainer according to the instructions before completing this step. See page 11.

- Apply silicone sealant (not included) around the underside of the flange of the sink (A) on all four sides as shown below.
- Install the topmount clips (E) into the clip channels of the sink (A) as shown in the figures below.
- Carefully lower the sink (A) into the counter, ensuring that the topmount clips (E) do not catch on the counter edges.
- Adjust each topmount clip (E) along the rails so that they are evenly spaced around the sink (A).
- Rotate the clamps of the topmount clips (E) such that they engage the counter, and tighten the screws progressively (see tightening sequence below) until the sink flange is flush with the counter. Check the alignment as you tighten so that the front of the sink (A) is parallel to the front of the counter. Adjust and re-tighten if necessary. Do not over tighten.
- Wipe away any excess sealant with a rag and allow it to set before proceeding with the rest of the installation.

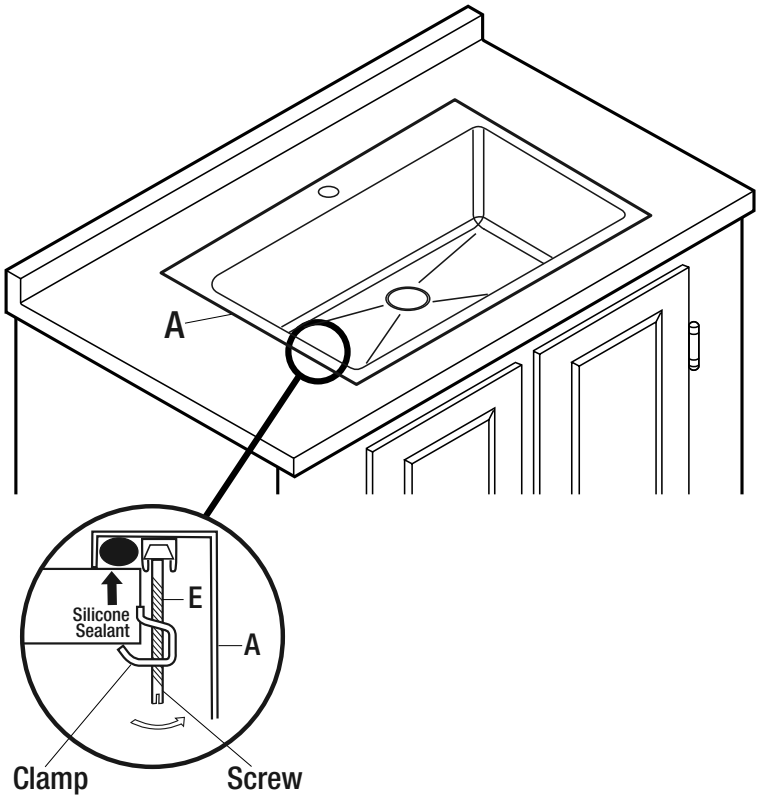

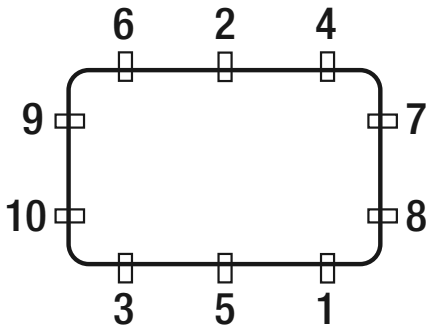

Tightening sequence for clips

SUPPLY LINES (NOT INCLUDED)

The supply lines, which connect the faucet to the household water system, are not supplied with this unit. They need to be purchased separately. Follow the supply line manufacturer's instructions for proper installation.

INSTALLING THE VANISHING EDGE™ STRAINER

NOTE:

If you are installing a garbage disposer (not supplied), do not install the strainer assembly. You will need to purchase a special adaptor that will replace the flange from your garbage disposer. The flange adaptor is available from the manufacturer. Install the garbage disposer according to the manufacturer's installation instructions replacing the flange for the adaptor.

- Apply a small amount of plumbers putty (not included) in the notch around the drain hole of the sink (A).
- Connect the upper strainer body (3) and the strainer ring (4), and insert them into the drain hole from the top of the sink (A).
- Connect the strainer gasket (5) and lower strainer body (6), and insert them into the drain hole from underneath the sink (A).
- Insert the strainer screw (2) through the entire assembly, from the upper strainer body (3) to the lower strainer body (6). Tighten with a flathead screwdriver.
- Connect the plastic flange (7) and the tail pipe (8), and thread the connecting nut (9) through the tail pipe and flange up to the lower strainer body (6). Tighten the connecting nut by hand.

NOTE:

The plastic flange (7), tail pipe (8), and connecting nut (9) are not supplied.

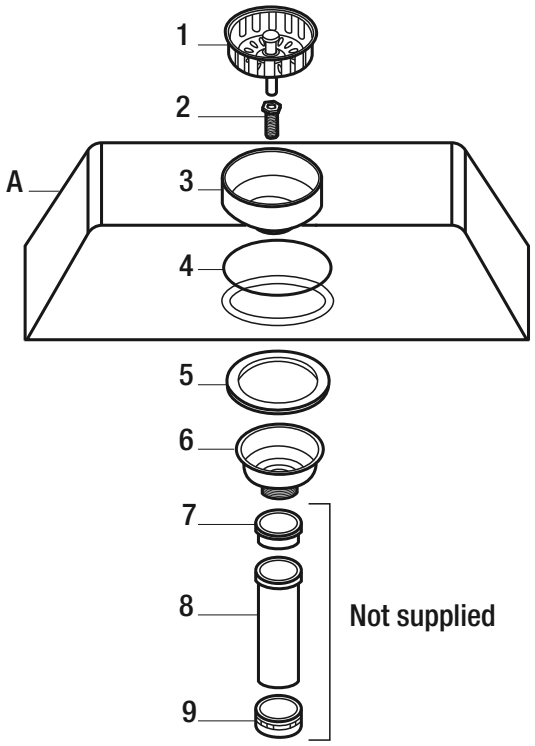

INSTALLING THE BOTTOM GRID

- Ensure that the vanishing edge™ strainer basket (C) is already in the sink (A) before placing the bottom grid (B).
- The bottom grid (B) must be positioned with the rubber supports down. Tilt the grid up so it is at a slight angle, slide it into the sink (A), and place it so that it is sitting flat on the bottom of the sink.

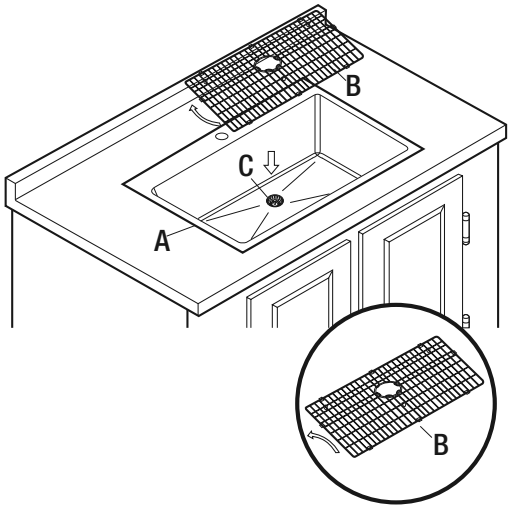

Care and Cleaning

Your sink is manufactured with the highest grade stainless steel and will provide you many years of enjoyment with the proper care.

Do

- After use, always rinse your sink with tap water to dilute and remove deposits.
- Towel dry the sink after use whenever possible to prevent water spots. Should water spots occur, clean with a mild solution of vinegar and water followed by a thorough rinse.
- Use liquid soap, a general household cleaner, or a weak solution of vinegar and water for regular cleaning.
- Only use plastic scouring pads recommended for use in stainless steel sinks, and only use them in the bowl of the sink. Scrub in the direction of the grain (original polish lines).

Do Not

- Do not allow any food, detergent, soap or grease to dry or sit for extended periods of time on the surface of the sink.
- Never use abrasive cleaning products, as they will dull and scratch the finish.
- Do not use scouring pads on the deck, as they will dull the mirror finish.
- Never use steel wool pads, as they will leave iron particles on the sink, which will cause corrosion.
- Never leave steel or cast iron pans in your sink for extended periods of time, as this can cause corrosion.
- Never use chlorine-based cleaners in your new sink, they could lead to rust spots and discolouration. If you must use them, rinse sink thoroughly with fresh water immediately after use. If any chemicals or glue make contact with the sink during installation, wipe clean and rinse thoroughly with fresh water.

SCRATCH, SPOT, AND BLEMISH REMOVAL AND SURFACE RESTORATION:

Little rust spots and blemishes that periodically appear in the sink are typically the result of the steel interacting with the chemicals found in the vast spectrum of substances that sinks are commonly exposed to. They may also get transferred from other objects placed or left in the sink. Scratches are the result of regular wear and tear.

To remove scratches, spots, and blemishes from the sink, rub them with a non-metallic scouring pad (e.g. Scotch-Brite®) combined with a mild abrasive cleaner (e.g. Vim® or Barkeeper's Friend®). Always rub the surfaces in the direction of the grain of the steel. When finished, rinse the sink with water and dry it with a towel to allow the sink to form a protective outer layer. This procedure can also be used to renew all of the surfaces of the sink.

Service Parts

If you are missing parts or if you require replacement parts, please call our customer service team at cs@conglomkb.com or 1-877-333-0098, 8:30 am - 5 pm, EST Monday - Friday. Identify the required part(s) and have the part number(s) ready.

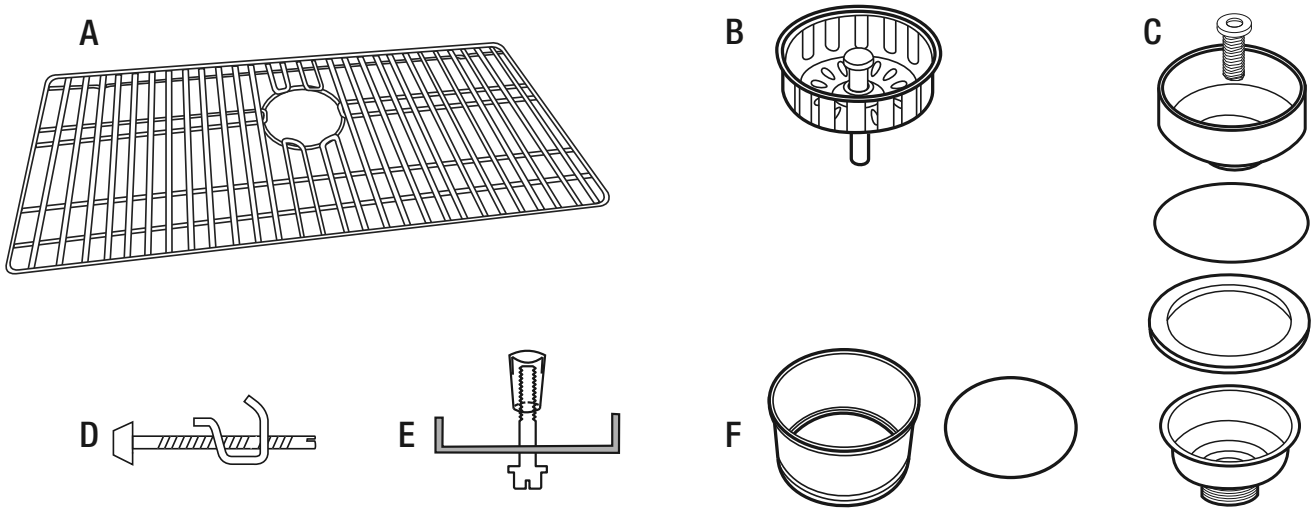

Part	Description	Code	Quantity
A	Bottom grid	QHS216	1
B	Vanishing edge™ strainer	QHS113	1
C	Strainer assembly	QHS155	1
D	Topmount clip	QHS108	10
E	Undermount clip	QHS109	10
F	Waste Disposer Adaptor (Not Supplied)	QHS112	1

Table des matières

OWNER'S MANUAL 2

Table des matières 14
Consignes de sécurité 14
Garantie
Garantie limitée d'un an. 15
Procédure de réclamation pour la garantie 15
Préinstallation
Planification de l'installation. 16
Outils/Matériaux requis 16
Pièces requises 16
Contenu de l'emballage 17
Installation
Installation sous le comptoir 18
Installation sur le comptoir 21
Installation de la crépine à rebord infini 23
Installationd de la grille métallique 23
Soin et Nettoyage 24
Pièces de rechange 25

Consignes de sécurité

LIRE ET CONSERVER CES INSTRUCTIONS

1. Vérifier soigneusement l'unité avant l'installation pour vous assurer qu'elle ne comporte aucun dommage. Si des dommages sont notés, ne pas installer.
2. Cet appareil ne peut pas être utilisé autrement que pour l'usage prévu par le fabricant. Consulter le fabricant pour toutes questions concernant l'appareil.
3. Votre installation doit être conforme à tous les codes de bâtiment locaux pour la plomberie. Faites en sorte qu'un ouvrier qualifié effectue ou approuve votre installation de plomberie.
4. Protèger la surface lors de l'installation.

AVERTISSEMENT : Toujours porter des lunettes et des gants de sécurité pendant l'installation afin d'éviter les blessures.

Garantie

GARANTIE LIMITÉE D'UN AN

Inspecter minutieusement le produit avant l'installation et signaler tout dommage sans délai. Nous ne serons pas responsables des défaillances ou des dommages qui auraient dû être découverts ou évités par une inspection adéquate et des essais avant l'installation.

Conglom Kitchen and Bath garantit ce produit contre tout défaut dans les matériaux ou la fabrication, pour une période d'un (1) an à compter de la date de l'achat. Une preuve d'achat (facture d'achat originale) du consommateur/acheteur original devra accompagner toute réclamation faite à Conglom Kitchen & Bath.

Cette garantie est non transférable et sera nulle si l'unité est enlevée de son installation initiale ou si elle n'est pas installée suivant les spécifications du fabricant. Elle ne s'applique pas dans l'éventualité de dommages causés au produit suite à l'utilisation de pièce(s) de rechange autre que les pièces originales Conglom Kitchen and Bath, (les pièces de rechange peuvent être obtenues en nous écrivant un courriel à *cs@conglomkb.com* ou en appelant au *1-877-333-0098* entre 8 h 30 et 17 h, H.N.E.) une erreur d'installation, l'abus, l'utilisation ou l'entretien incorrecte et le service incorrect (qu'ils soient effectués par un plombier, un entrepreneur, une entreprise de service ou un membre de la famille de l'acheteur). La garantie exclut les dommages causés par des conditions agressives d'air ou d'eau, des nettoyants ou des matériaux rudes et/ou abrasifs.

Nous ne pouvons en aucun cas être tenus responsables pour toute blessure corporelle ou tout dommage matériel résultant d'une mauvaise installation ou utilisation de ce produit. Nous ne serons pas tenus responsables de l'incapacité d'utiliser cette unité, des inconvénients, des coûts encourus pour la main-d'oeuvre, des matériaux, de l'enlèvement et de l'installation des unités de remplacement ou d'aucun autre dommage causé par un incident ou accessoire. Les coûts encourus pour obtenir l'accès pour la réparation ou le remplacement sont la responsabilité de l'utilisateur.

Nos obligations se limitent à la réparation ou au remplacement de l'unité (selon notre discrétion) qui peut s'avérer, selon notre examen unique, être défectueuse sous l'utilisation et le service normaux pendant la période de garantie. Nous pouvons émettre un crédit au montant de la valeur de la facture du produit défectueux (ou d'un pourcentage de ce montant selon l'usure) tenant lieu de la réparation ou du remplacement.

Toute défectuosité de l'unité qui ne peut être liée à un défaut de matériel ou de fabrication n'est pas couverte par cette garantie. Ces conditions non garanties incluent, mais ne se limitent pas aux suivantes :

- Une mauvaise installation non conforme aux instructions du fabricant;
- Les bosselures, bosses et rayures causées pendant l'expédition, la manutention ou l'installation;
- Le changement de la couleur ou du fini en raison de l'usage d'un produit chimique;
- Les dommages causés par le non-respect des instructions de soin et de nettoyage, y compris les dommages causés par l'utilisation de produits nettoyants abrasifs;
- Toute modification apportée à l'unité par l'acheteur ou l'installateur;
- Les dommages en raison d'un impact accidentel, du feu, d'une inondation, du gel et de l'usure normale;
- Les courbures et les déformations provoquées par des raccordements forcés, des fixations trop serrées et un support inadéquat pendant l'installation.
- Dommages causés par l'utilisation de produits nettoyants à base de chlore.

PROCÉDURE DE RÉCLAMATION POUR LA GARANTIE

Si un défaut couvert par la garantie se produit ou que vous avez besoin des pièces de rechange, contacter notre service à la clientèle au *cs@conglomkb.com* ou au *1-877-333-0098* (service disponible en anglais et français du lundi au vendredi de 8 h 30 à 17 h, H.N.E.).

Avant d'appeler, veuillez-vous assurer d'avoir en main :

- Le numéro de modèle ou une description;
- La preuve d'achat;
- Les détails concernant le défaut et/ou le numéro de la pièce de rechange;
- Le nom et l'adresse du propriétaire et/ou de l'installateur.

Préinstallation

PLANIFICATION DE L'INSTALLATION

Inspecter votre unité avant de procéder à l'installation. Vérifier la surface pour y déceler tout défaut ou dommage, y compris les bosses, courbures, bosselures, ou éraflures. Si des dommages sont notés, ne pas installer. Signaler immédiatement tout dommage.

Vous pouvez choisir d'installer cet évier soit par montage sous le comptoir (à partir du dessous du comptoir) ou sur le comptoir (à partir du dessus du comptoir). Vous devez installer cet évier seulement dans un comptoir d'au moins 914 mm (36 po) de largeur avec une surface solide d'une épaisseur minimale d'au moins 19 mm (3/4 po).

Protéger la surface entière du produit lors de l'installation pour éviter tout dommage.

OUTILS/MATÉRIAUX REQUIS

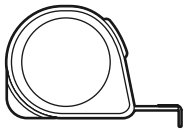

Ruban à mesurer

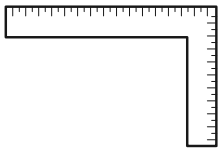

Équerre

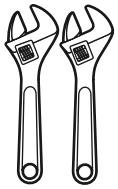

Clés (2)

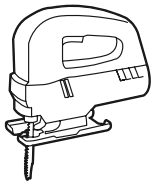

Scie alternative ou scie sauteuse

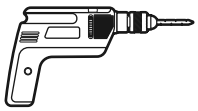

Perceuse électrique avec un foret de 10 mm (3/8 po) et 25,4 mm (1 po) et une scie-cloche de 35 mm (1 3/8 po) pour le trou du robinet

Clé à molette

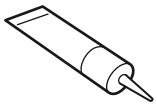

Mastic

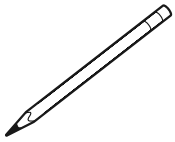

Crayon

Ruban d'étanchéité

Tournevis plat

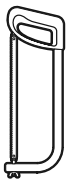

Scie à métaux

Lunettes de sécurité

Gants de sécurité

PIÈCES REQUISES (NON INLCUSES)

REMARQUE :

Les pièces ne sont pas illustrées à leur taille réelle.

Bride en plastique (1)

Tuyau de vidange (1)

Écrou de raccordement (1)

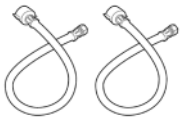

Tuyaux d'alimentation (2)

FRANÇAIS

Préinstallation (suite)

CONTENU DE L'EMBALLAGE

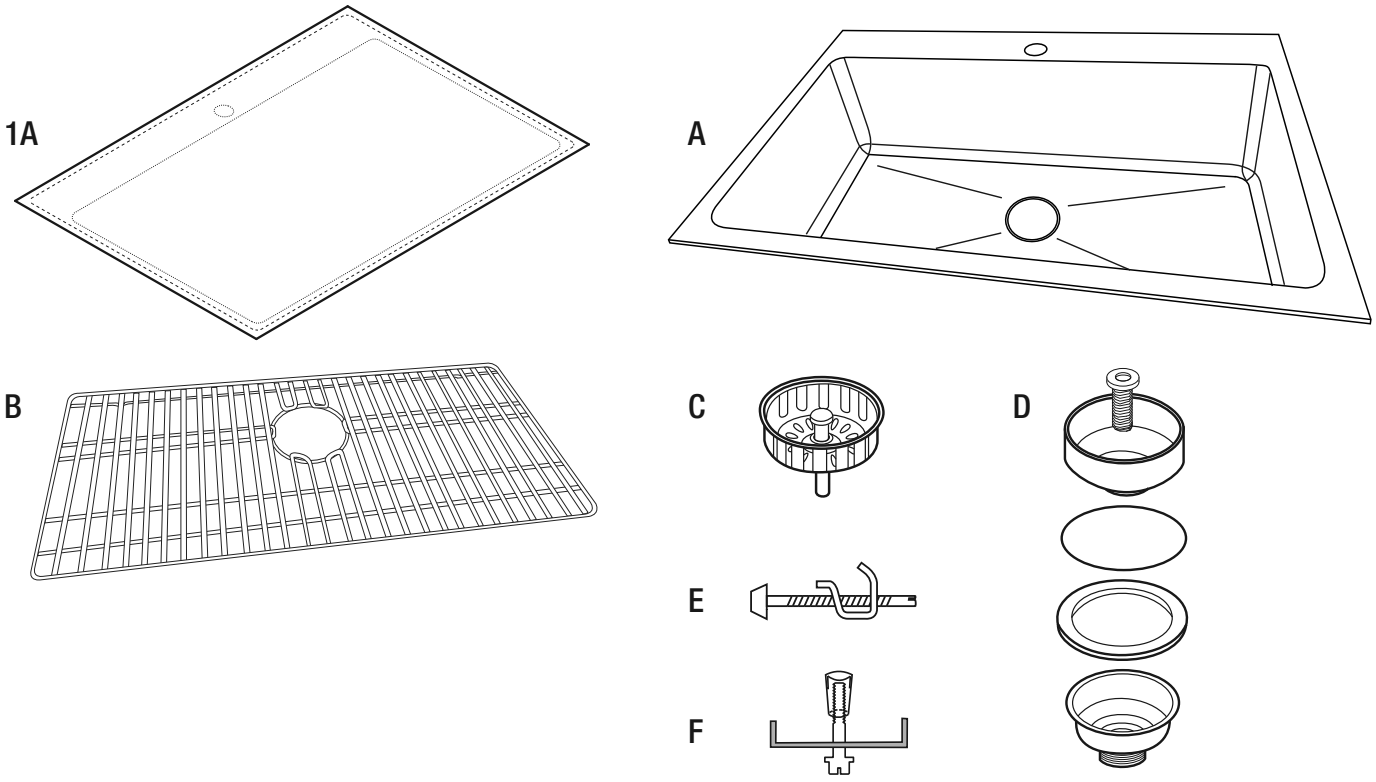

Pièce	Description	Quantité
1A	Gabarit pour l'installation	1
A	Évier en acier inoxydable	1
B	Grille métallique	1
C	Crépine à rebord infini	1
D	Assemblage de la crépine	1
E	Attaches de fixation par le dessus	10
F	Attaches de fixation par en dessous	10

FRANÇAIS

Veuillez contacter cs@conglomkb.com ou 1-877-333-0098 pour toute assistance supplémentaire.

INSTALLATION SOUS LE COMPTOIR

PRÉPARER LA SURFACE

REMARQUE :

Les éviers à installer sous le comptoir sont installés par le dessous du comptoir. Si vous installez un évier sur le comptoir, veuillez voir la section pour Installation sur le comptoir, page 21.

Il est fortement recommandé que l'installation sous le comptoir soit effectué par un professionnel. Une installation inadéquate annulera la garantie. Le gabarit de l'évier (1A) illustre les lignes de coupe pour l'installation sous et sur le comptoir. Examinez-le soigneusement et suivez les lignes de coupe pour l'installation sous le comptoir uniquement pour installer l'évier à partir du dessous de votre comptoir.

- Retirer le gabarit d'installation (1A) de la boîte.
- Placer le gabarit (1A) au-dessus du comptoir sur l'espace d'installation désiré. Veuillez tenir compte que la marge de recul générale est de 3 1/2 - 4 po (89 mm – 102 mm) à partir de l'avant du comptoir (dépendamment de la structure du cabinet, du surplomb du comptoir, du type d'évier et de la taille du plateau de coupe).
- S'assurer que le gabarit (1A) est aligné parallèlement à l'avant du comptoir.

DÉCOUPE DU COMPTOIR

AVERTISSEMENT : Toujours porter des lunettes et des gants de sécurité afin d'éviter les blessures.

- S'assurer que le gabarit (1A) est placé de manière à ce que l'évier puisse être inséré sans être encombré par d'autres objets et que le matériel de montage puisse être installé. Sécuriser le gabarit sur le comptoir en utilisant du ruban adhésif.
- Placer un support sous la superficie de coupe afin de prévenir que cette portion du comptoir tombe pendant la coupe. Utiliser une scie alternative ou une scie sauteuse pour couper le long du gabarit et enlever la découpe.
- Percer un trou de 1-3/8 po (35 mm) pour l'installation du robinet.

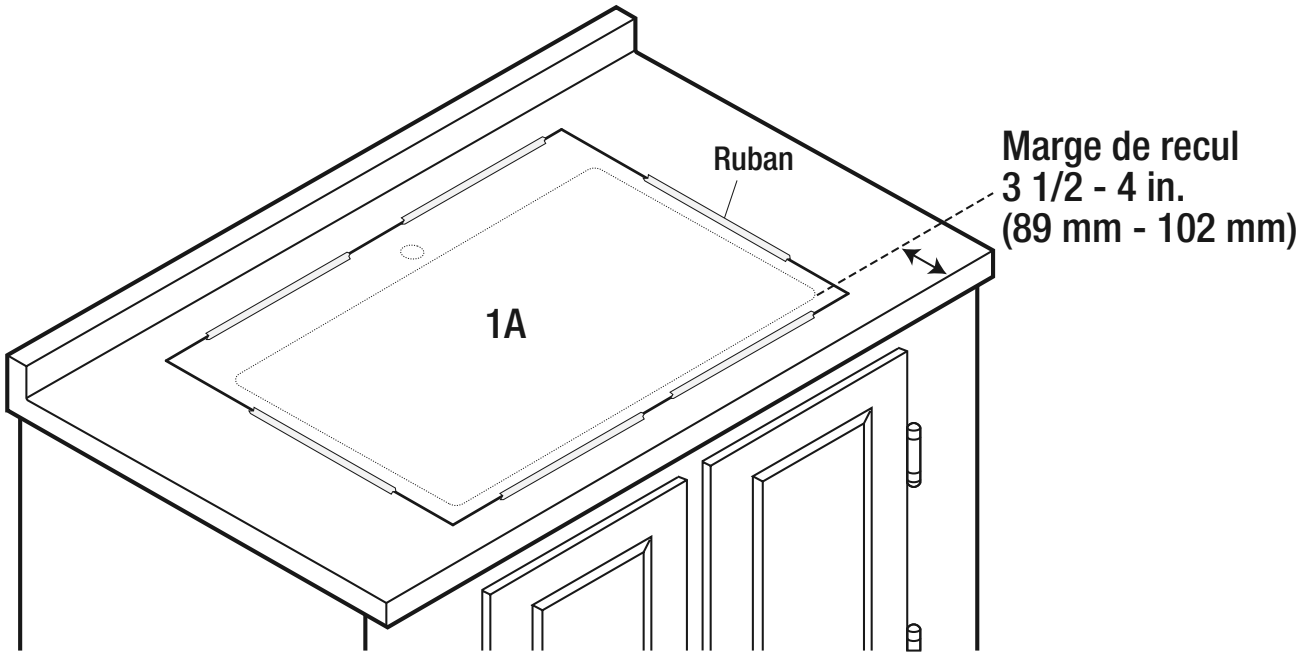

Installation sous le comptoir

ESSAI DE L'AJUSTEMENT DE L'ÉVIER

- Placer l'évier (A) en dessous de la découpe dans le comptoir pour faire l'essai de son ajustement. Faire en sorte que la partie visible est égale sur les quatre côtés lorsque vue du dessus. Ajuster la superficie de coupe, si nécessaire.
- Lorsque vous êtes satisfait de l'emplacement de l'évier (A), marquer l'emplacement du bord de la découpe du comptoir sur au moins deux côtés de l'évier et tout autour du périmètre de la découpe de l'évier.
- Mettre l'évier de côté et procéder au reste de l'installation.

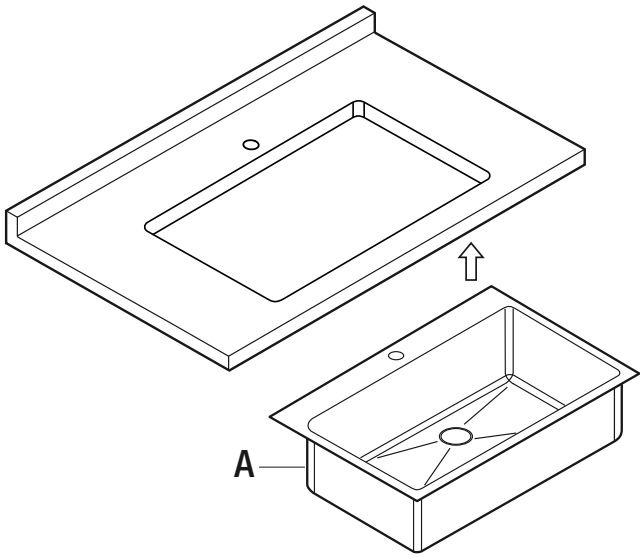

PERÇAGE DES TROUS POUR LES ATTACHES DE FIXATION PAR EN DESSOUS DU COMPTOIR

AVERTISSEMENT : Toujours porter des lunettes et des gants de sécurité afin d'éviter les blessures.

- En dessous du comptoir, marquer l'emplacement des dix trous pour les attaches de fixation sous le comptoir (F). Ces trous doivent être espacés de manière égale autour du périmètre de la découpe tel que montré ci-dessous. Les trous doivent être en retrait de l'ouverture découpée de 15.8 mm (5/8 po.).
- À l'aide d'une perceuse électrique munie d'un foret de 10 mm (3/8 po.), percer chaque trou de sorte qu'il est de 10 mm (3/8 po.) de diamètre et de 15,8 mm (0,625 po.) de profondeur. Utiliser une butée de profondeur du foret pour ne pas percer d'un bout à l'autre du comptoir..

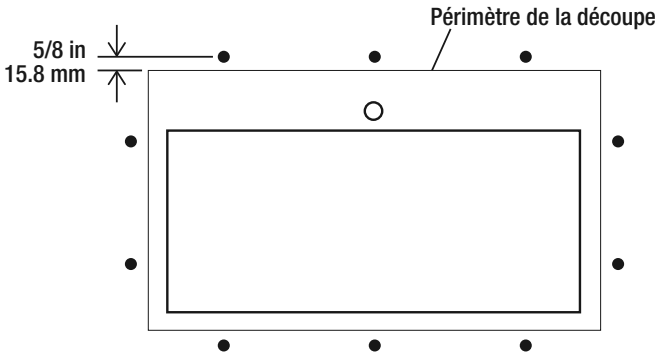

Emplacements des attaches de fixation sous le comptoir
(Vue du dessous du comptoir)

INSTALLATION DE L'ÉVIER

REMARQUE :

Installer la crépine à rebord infini selon les instructions avant d'accomplir cette étape. Voir la page 23.

- Placer les fentes filetés des boulons des attaches de fixation sous le comptoir (F) de manière flottante dans les trous que vous avez percés en dessous du comptoir. Utiliser un boulon pour faciliter ce processus si nécessaire.
- Faire en sorte que les pinces des attaches de fixations sous le comptoir (F) sont tournées de façon à ne pas interférer avec le placement de l'évier.
- Placer une petite goutte de mastic (non inclus) autour du rebord supérieur de l'évier (A) tel que démontré plus bas.
- Placer soigneusement l'évier (A) dans son emplacement sous le comptoir, tout en alignant les marques de crayon sur le rebord de l'évier que vous avez faites lorsque vous avez fait l'essai de l'ajustement de l'évier.
- Faire soigneusement pivoter les pinces des attaches de fixation sous le comptoir (F) sur la barre de serrage de l'évier (A) et serrer légèrement les boulons des attaches de fixation sous le comptoir (F), progressivement en suivant la séquence indiquée ci-contre, pour fermement fixer l'évier (A). Vérifier à nouveau l'alignement visuellement à partir du dessus. Ajuster et serrer de nouveau si nécessaire.
- Essuyer tout excédent de mastic et, pour obtenir de meilleurs résultats, laisser le joint reposer pendant 8 heures ou toute la nuit.
- Installer le comptoir comme indiqué par le fabricant et installer toute autre plomberie requise.

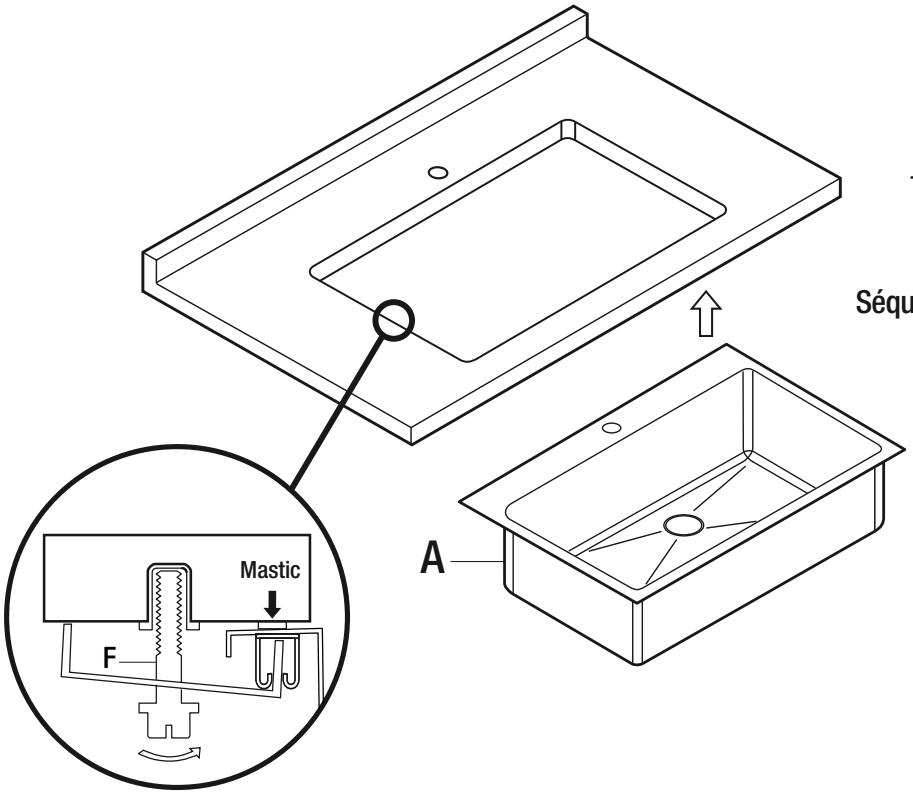

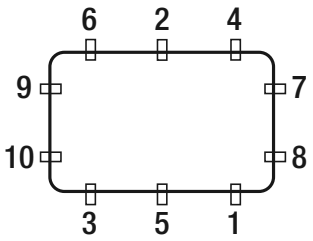

Séquence de serrage pour les attaches

ASSEMBLAGE DES TUYAUX D'ALIMENTATION (NON INCLUS)

Les tuyaux d'alimentation qui raccordent le robinet au système d'eau résidentiel ne sont pas fournis avec cette unité. Ils doivent être achetés séparément. Suivre les directives fournies par le manufacturier des tuyaux d'alimentation pour une installation adéquate.

INSTALLATION SUR LE COMPTOIR

PRÉPARER LA SURFACE

REMARQUE :

Les éviers installés par le dessus sont déposés sur le comptoir à partir du dessus. Si vous installez un évier sous le comptoir, veuillez voir la section pour Installation sous le comptoir à la page 18. Le gabarit de l'évier (1A) illustre les lignes de coupe pour l'installation sous et sur le comptoir. Examinez-le soigneusement et suivez les lignes de coupe pour l'installation sous le comptoir uniquement pour installer l'évier à partir du dessous de votre comptoir.

- Retirer le gabarit d'installation (1A) de la boîte.
- Centrer le gabarit (1A) sur le comptoir de manière à ce qu'il soit parallèle à l'avant du comptoir (s'assurer qu'il n'y aura pas d'obstruction avec les composantes de structure intérieure du cabinet ou du comptoir). Le tout doit pouvoir passer à travers le surplomb du comptoir et le coté avant de l'intérieur du cabinet.
- Veuillez tenir compte que la marge de recul générale est de 3 1/2 - 4 po (89 mm – 102 mm) à partir de l'avant du comptoir (dépendamment de la structure du cabinet, du surplomb du comptoir, du type d'évier et de la taille du plateau de coupe).
- Assurez-vous qu'il n'y aura pas d'obstruction avec les composantes de structure intérieure du cabinet ou du comptoir.

DÉCOUPE DU COMPTOIR

AVERTISSEMENT : Toujours porter des lunettes et des gants de sécurité afin d'éviter les blessures.

- Sécuriser le gabarit sur le comptoir en utilisant du ruban adhésif.
- Placer un support sous la superficie de coupe afin de prévenir que cette portion du comptoir tombe pendant la coupe. Utiliser une scie alternative ou une scie sauteuse pour couper le long de la ligne de coupe.
- Insérer l'évier (A) dans le trou au dessus du comptoir pour vérifier si celui-ci est bien ajusté. Ajuster la superficie de coupe si nécessaire.

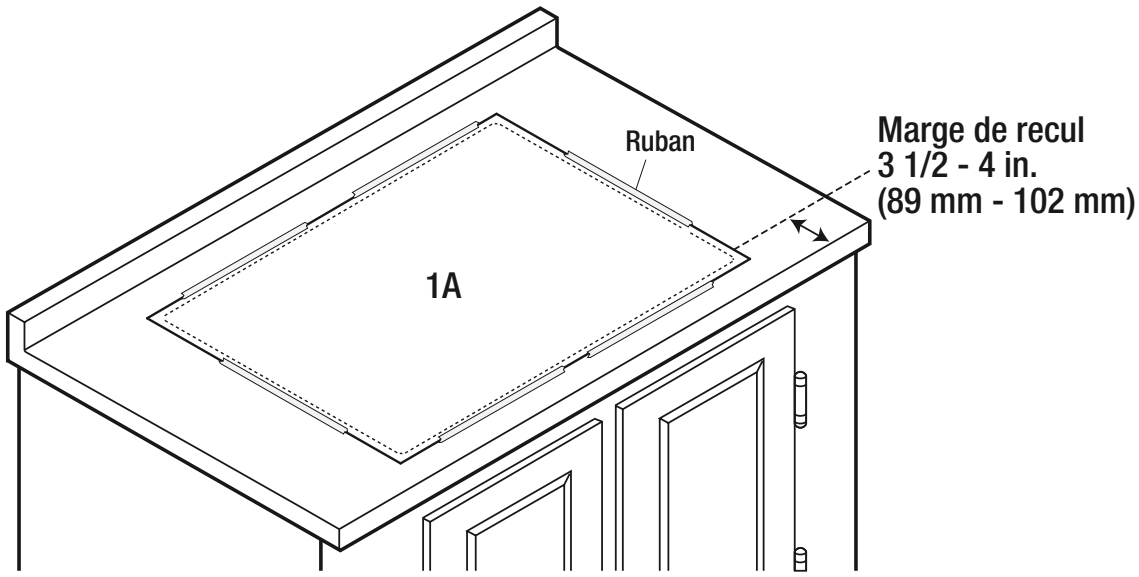

Installation sur le comptoir

INSTALLATION DE L'ÉVIER

NOTE:

Installez le robinet selon les instructions du fabricant avant cette étape. Installez la crépine à rebord infini avant cette étape, voir la page 23.

- Appliquer le mastic (non inclus) autour de la face de dessous du rebord de l'évier (A) sur les quatre côtés.
- Abaisser soigneusement l'évier (A) dans le comptoir, veillant à ce que les attaches de fixation par dessus le comptoir (E) installées à l'usine ne se prennent pas sur les bords du comptoir.
- Faire glisser chaque attache de fixation par dessus le comptoir (E) le long des rails de sorte qu'elles soient uniformément espacées autour de l'évier (A).
- Basculer les pinces sur les attaches de fixation par dessus le comptoir (E) et serrer les vis progressivement en suivant la séquence indiquée ci-contre, jusqu'à ce que le rebord de l'évier soit très près du comptoir. Vérifier l'alignement lorsque vous serrez afin que le devant de l'évier (A) soit parallèle avec le devant du comptoir. Ajuster et resserrer si nécessaire. Ne pas trop serrer.
- Essuyer tout excédent de mastic et, pour obtenir de meilleurs résultats, laisser le joint reposer pendant 8 heures ou toute la nuit.

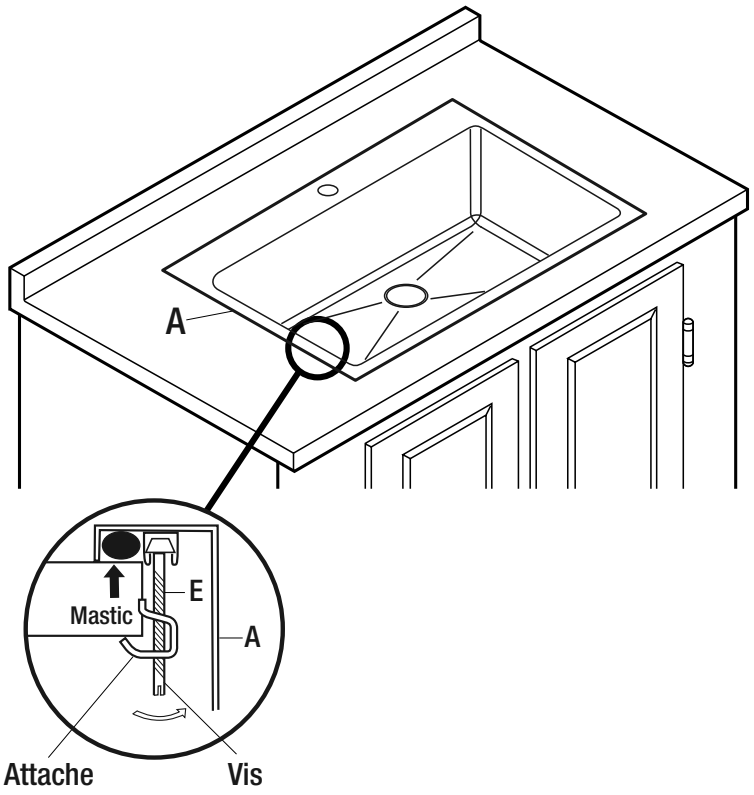

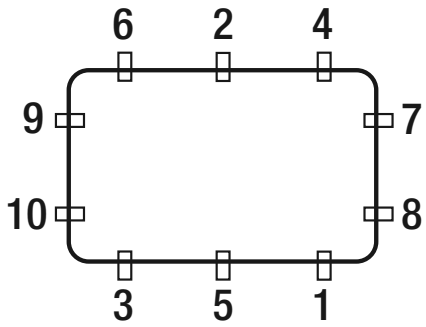

Séquence de serrage pour les attaches

ASSEMBLAGE DES TUYAUX D'ALIMENTATION (NON INCLUS)

Les tuyaux d'alimentation qui raccordent le robinet au système d'eau résidentiel ne sont pas fournis avec cette unité. Ils doivent être achetés séparément. Suivre les directives fournies par le manufacturier des tuyaux d'alimentation pour une installation adéquate.

INSTALLATION DE LA CRÉPINE À REBORD INFINI

REMARQUE :

Si vous installez un broyeur à déchets (non inclus), n'installez pas la crépine. Vous devez acheter un adaptateur spécial pour remplacer la bride de votre broyeur à déchets. Vous pouvez vous procurer l'adaptateur auprès du fabricant. Installez le broyeur à déchets selon les instructions du fabricant, en remplaçant la bride par l'adaptateur.

- Appliquer une bague de mastic de plomberie (non inclus) en dessous de la bride du raccord d'évacuation.
- Connecter le corps supérieur de la crépine (3) et la bague de la crépine (4), et les insérer dans le trou de vidange à partir de la partie supérieure de l'évier (A).
- Raccorder le joint d'étanchéité de la crépine (5) et le corps de la crépine inférieur (6), et les insérer dans le trou de vidange par le dessous de l'évier.
- Insérez la vis de la crépine (2) à travers l'assemblage, de la partie supérieure (3) à la partie inférieure (6). Serrer avec un tournevis plat.
- Connecter la bride en plastique (7) et le tuyau de vidange (8). Puis, visser l'écrou de raccordement (9) à travers le tuyau de vidange et la bride jusqu'à la partie inférieure de la crépine (6). Bloquer l'écrou de raccordement à la main.

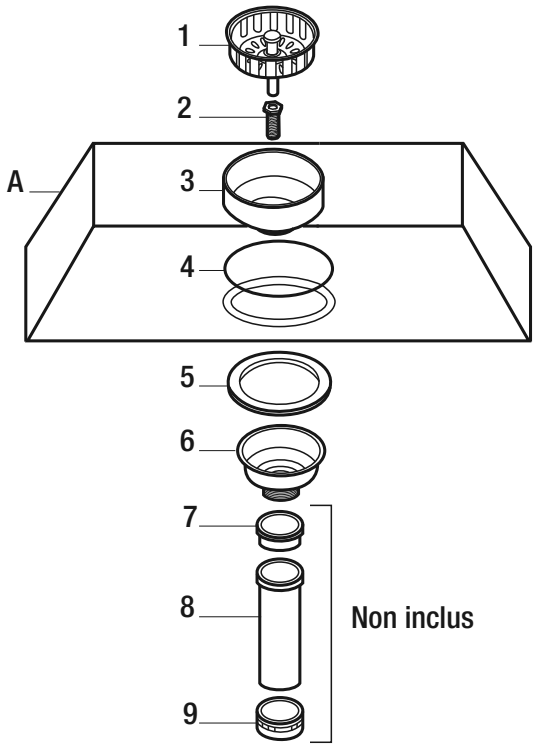

NOTE:

La bride de plastique (7), le tuyau de vidange et l'écrou de raccordement ne sont pas fournis.

INSTALLATION DE LA GRILLE MÉTALLIQUE

- S'assurer que le panier de crépine à rebord infini (C) est déjà placé dans l'évier (A) avant de placer la grille métallique (B).
- La grille métallique (B) doit être placée avec ses supports en caoutchouc vers le bas. Incliner la grille en angle, la faire glisser dans l'évier (A), et la placer de sorte qu'elle repose à plat au fond de l'évier.

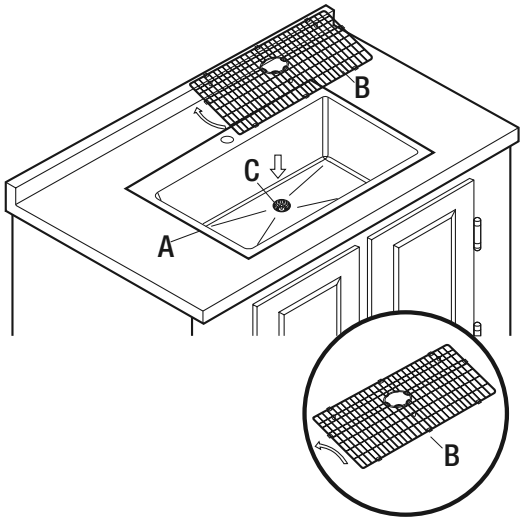

FRANÇAIS

Soin et nettoyage

Votre évier est fabriqué avec de l'acier inoxydable de la plus haute qualité, moyennant l'apport des soins appropriés, il vous fournira un excellent rendement pendant plusieurs années.

À faire

- Après l'utilisation, toujours rincer votre évier avec de l'eau du robinet pour diluer et enlever les dépôts.
- Si possible, sécher à la serviette après toute utilisation pour éviter les traces d'eau. Si les traces d'eau se produisent, nettoyer avec une solution douce de vinaigre et d'eau suivie d'un bon rinçage.
- Employer du savon liquide, un produit nettoyant de ménage général non abrasif, ou une faible solution de vinaigre et d'eau pour le nettoyage régulier.
- Seulement les tampons à récurer en plastique sont recommandés pour une utilisation dans les éviers en acier inoxydable, et ne pas les utiliser que dans la cuve de l'évier. Frotter dans la direction des grains du fini satiné.

À ne pas faire

- Éviter de laisser sécher ou reposer sur la surface de l'évier tout résidu de nourriture, de détergent, de savon, de graisse ou de condiment pendant des périodes prolongées.
- Ne jamais employer des produits abrasifs car ils peuvent ternir et rayer le fini.
- Ne pas utiliser des tampons à récurer dans l'évier car ils peuvent ternir le poli.
- Ne jamais utiliser des tampons de laine d'acier car ils laissent des particules de fer sur l'évier et mènent à la corrosion.
- Ne jamais laisser des casseroles en acier ou en fonte dans votre évier pendant des périodes prolongées car elles mènent à la corrosion.
- Ne jamais utiliser de nettoyants à base de chlore avec votre nouvel évier, ceci pourrait causer l'apparition de taches de rouille ainsi que sa décoloration. Si vous devez utiliser de tels produits nettoyants, rincer vigoureusement avec de l'eau froide immédiatement après leur utilisation. Si d'autres produits chimiques ou de la colle entrent en contact avec la surface de l'évier, essuyer et rincer vigoureusement avec de l'eau froide.

ÉLIMINATION DES RAYURES, TACHES ET IMPERFECTIONS, ET RESTAURATION DES SURFACES:

Les petites taches de rouille qui apparaissent régulièrement dans l'évier sont habituellement causées par l'interaction de l'acier avec les produits chimiques qui se trouvent dans de nombreuses substances auxquelles les éviers sont couramment exposés. Elles peuvent également apparaitre lorsque d'autres objets sont placés ou laissés dans l'évier. Les rayures, quant à elles, sont causées par l'usure normale.

Pour enlever les rayures et les taches dans l'évier, frottez-les à l'aide d'un tampon à récurer non métallique (p. ex., Scotch-Brite[MD]) et d'un nettoyant légèrement abrasif (p. ex., Vim[MD] ou Barkeeper's Friend[MD]). Frottez toujours les surfaces dans le sens du grain de l'acier. Lorsque vous avez terminé, rincez l'évier avec de l'eau et essuyez-le à l'aide d'une serviette pour permettre qu'une couche externe protectrice se forme. Vous pouvez également utiliser cette procédure pour redonner à toutes les surfaces de l'évier leur éclat.

Pièces de rechange

Si des pièces sont manquantes ou si vous avez besoin de pièces de rechange, veuillez nous contacter au cs@conglomkb.com ou 1-877-333-0098 (lundi au vendredi, 8 h 30 à 17 h, HNE). Veuillez identifier les pièces nécessaires et ayez les codes à portée de main.

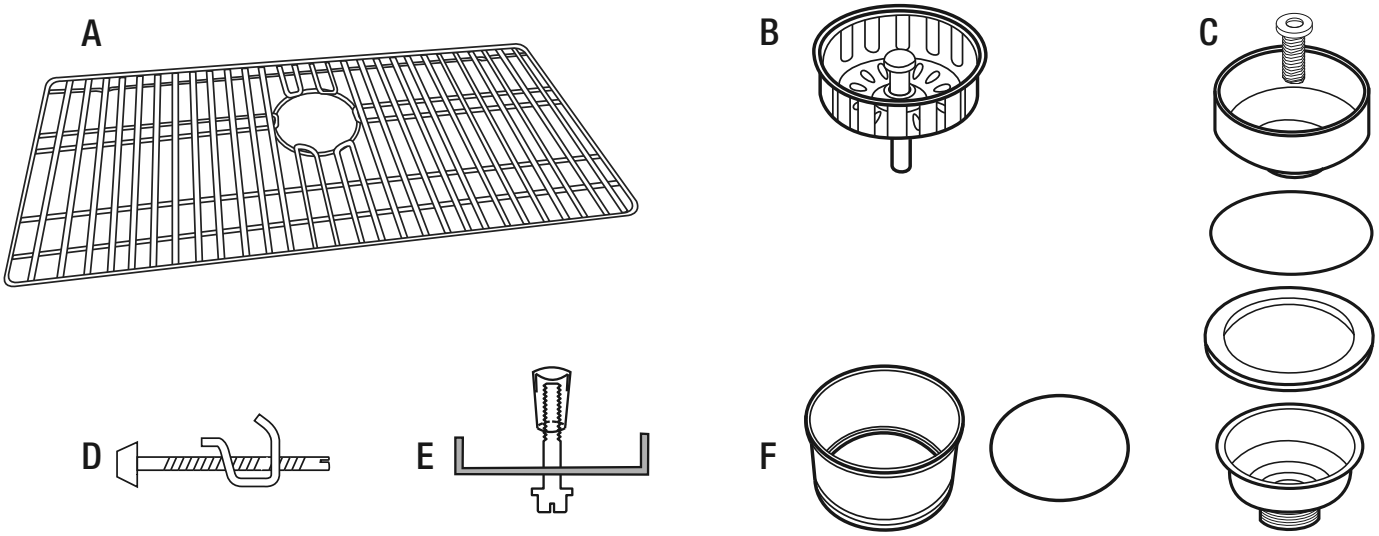

Pièce	Description	Code	Quantité
A	Grille métallique	QHS216	1
B	Crépine à rebord infini	QHS113	1
C	Assemblage de la crépine	QHS155	1
D	Attaches de fixation par le dessus	QHS108	10
E	Attaches de fixation par en dessous	QHS109	10
F	Adaptateur de broyeur à déchets (Non inclus)	QHS112	1

Veuillez contacter cs@conglomkb.com ou 1-877-333-0098 pour toute assistance supplémentaire.

Imported by / Importé par :

Conglom
KITCHEN & BATH

St-Laurent, Québec, H4S 2C3
1-877-333-0098 | cs@conglomkb.com
(service available in English and French, Monday - Friday from 8:30 am - 5 pm EST)
(service disponible en anglais et en français, du lundi au vendredi, 8 h 30 à 17 h, H.N.E.)
www.conglomkb.com

Made in China / Fabriqué en Chine