PRESENZA
ITALIA

No. Model QL03I

Manuel de l'utilisateur

Évier utilitaire en acier inoxydable

avec robinet et armoire de rangement

Merci d'avoir choisi Presenza Italia!

Nous sommes reconnaissants de la confiance que vous avez démontrée envers Presenza Italia par le biais de l'achat de cet ensemble d'évier utilitaire.

IMPORTANT

VÉRIFIER SOIGNEUSEMENT L'UNITÉ AVANT L'INSTALLATION POUR VOUS ASSURER QU'ELLE NE COMPORTE AUCUN DOMMAGE. SI DES DOMMAGES SONT NOTÉS, NE PAS INSTALLER. SIGNALER IMMÉDIATEMENT TOUT DOMMAGE. SI VOUS RENCONTREZ DES PROBLÈMES AVEC CE PRODUIT OU SI VOUS NOTEZ QU'IL COMPORTE DES PIÈCES MANQUANTES OU ENDOMMAGÉES, VEUILLEZ CONTACTER CUSTOMER.SERVICE@CONGLOMKB.COM OU 1-877-333-0098 (LUNDI AU VENDREDI, 8H30 À 17H, HNE).

NE PAS DISPOSER DE L'EMBALLAGE JUSQU'À CE QUE VOUS SOYEZ SATISFAIT DE CE PRODUIT. NE PAS RETOURNER L'UNITÉ À L'ENDROIT OÙ VOUS L'AVEZ ACHETÉ AVANT D'APPELER LE NUMÉRO SANS FRAIS CI-DESSUS.

Veuillez lire et conserver ce guide avant d'utiliser ce produit. Gardez le guide dans un endroit sécuritaire de façon à pouvoir le retrouver quand vous voudrez vous y référer.

Votre installation doit être conforme à tous les codes de bâtiment locaux pour la plomberie. Faites en sorte qu'un ouvrier qualifié effectue ou approuve votre installation de plomberie.

AVERTISSEMENT

Toujours porter des lunettes et des gants de sécurité pendant l'installation afin d'éviter les blessures.

Protéger la surface entière du produit lors de l'installation pour éviter tout dommage.

TABLE DES MATIÈRES

3 CONTENU DE L'EMBALLAGE

4 OUTILS ET PIÈCES REQUIS

5 INSTALLATION DE L'ARMOIRE

- 5 Installation des pattes de nivellement
- 5 Fixation des poignées de porte
- 6 Adjustement de la position des portes

6 INSTALLATION DU ROBINET

7 INSTALLATION DE LA CRÉPINE

7 INSTALLATION DE L'ÉVIER

8 MISE EN PLACE

8 INSTALLATION DES TUYAUX D'ALIMENTATION

8 ENTRETIEN

- 8 Remplacement de la cartouche

9 NETTOYAGE

- 9 Évier utilitaire
- 9 Armoire

10 PIÈCES DE REMPLACEMENT

11 GARANTIE

- 11 Garantie d'un an contre les défauts de fabrication
- 12 Procédure de réclamation sur garantie

CONTENU DE L'EMBALLAGE

Ref.	Pièce	Quantité
A	Armoire	1
B	Évier utilitaire	1
C	Assemblage du robinet	1
D	Assemblage de la crépine	1
E	Poignées de porte	2
F	Pattes de nivellement	4
G	Vis de poignées de porte	4
H	Vis de pattes de nivellement	16
I	Clé Allen	1

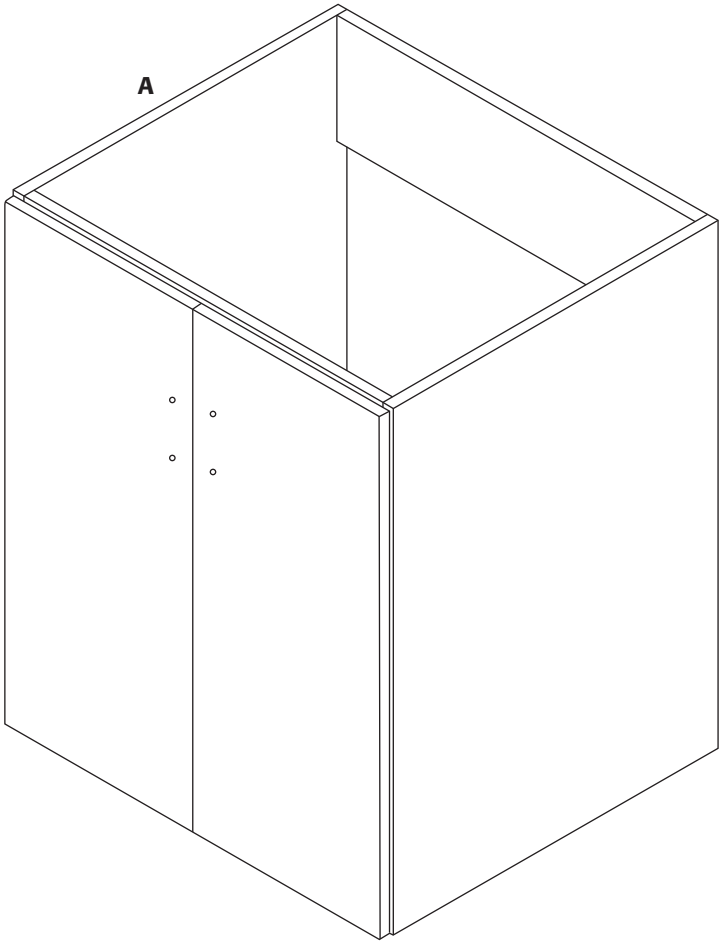

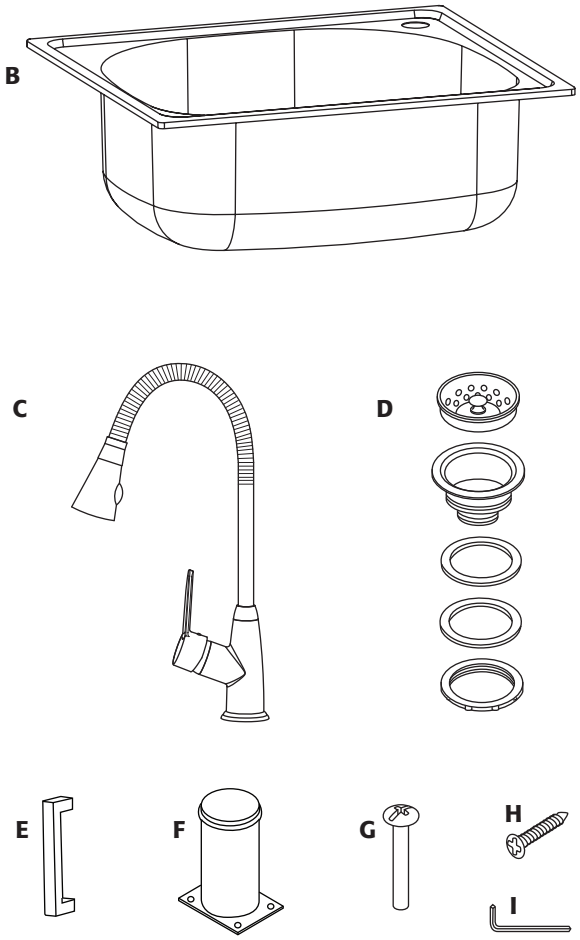

OUTILS ET PIÈCES REQUIS

OUTILS/MATÉRIAUX REQUIS (NON INCLUS)

Ref.	Outil	Quantité
A	Tournevis Phillips	1
B	Clé à molette	1
C	Clé à tuyau	1
D	Pinces	1
E	Couteau utilitaire	1
F	Mastic de plomberie ou scellant	1
G	Scie à métaux	1
H	Ruban-cache	1
I	Niveau à bulle	1
J	Lunettes de sécurité	1

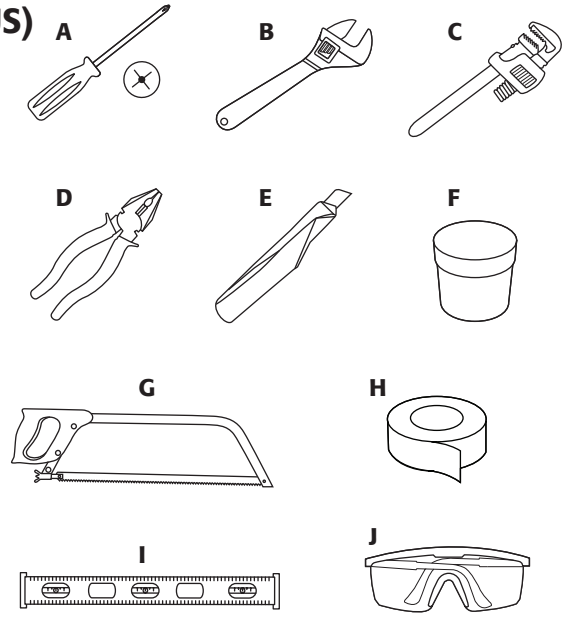

PIÈCES REQUISES (NON INCLUS)

Ref.	Pièce	Quantité
A	Tuyau de vidange	1
B	Tuyaux d'alimentation	2

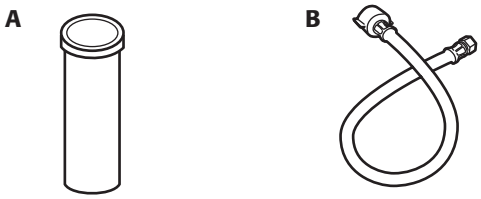

INSTALLATION DE L'ARMOIRE

INSTALLATION DES PATTES DE NIVELLEMENT

1. Tourner l'armoire (A) à l'envers sur la surface protectrice.
2. Glissez les pattes de nivellement (F) dans chaque base d'emplacement spécifiquement destiné pour celles-ci. Fixez chacune des pattes de nivellement (F) à la base de l'armoire (A) en utilisant quatre vis de pattes de nivellement (H) par patte.
3. Remettre l'armoire (A) sur ces pattes.

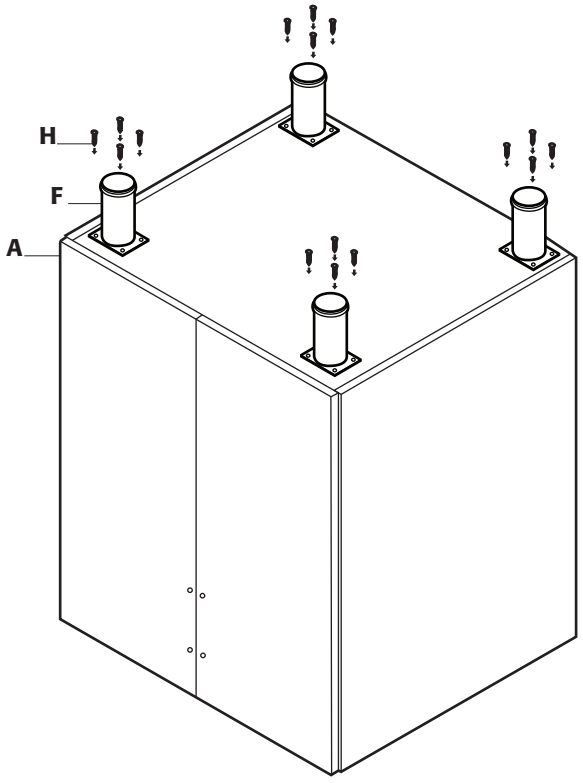

ATTENTION

Ne pas placer de charge latérale sur les pattes de nivellement lorsque vous redressez le meuble, car les pattes pourraient se briser.

4. En utilisant un niveau à bulle, tournez la base de chaque patte de nivellement (F) jusqu'à ce que l'armoire (A) soit complètement de niveau.

FIXATION DES POIGNÉES DE PORTE

1. Insérer deux vis de poignées de porte (G) dans les trous prépercés sur la porte.
2. Fixer une poignée de porte (E) et serrer les vis de poignées de porte (G).
3. Répéter pour l'autre porte.

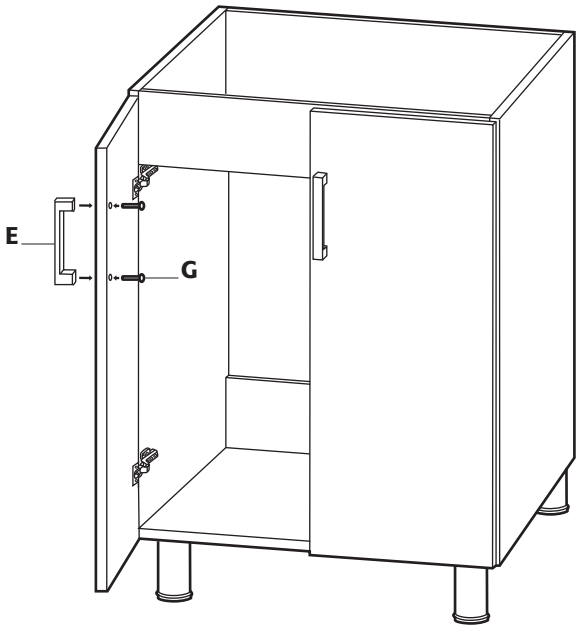

INSTALLATION DE L'ARMOIRE

AJUSTEMENT DE LA POSITION DES PORTES

Si les portes doivent être repositionnées, les charnières peuvent être réglées de façon à s'adapter précisément avec l'armoire.

- La vis de réglage latérale (1) ajuste la porte à gauche ou à droite.
- La vis de réglage horizontale (2) ajuste la porte vers l'avant ou l'arrière.
- La vis de réglage verticale (3) ajuste la porte vers le haut ou vers le bas.

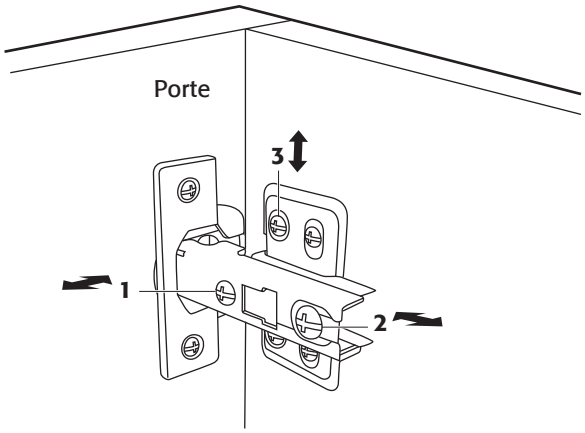

INSTALLATION DU ROBINET

1. Sortir soigneusement toutes les pièces de l'ensemble de robinet (C). Le robinet est préassemblé, à l'exception de la tête de pulvérisation.
2. Enlever la rondelle, le joint d'étanchéité et la bague de retenue du corps du robinet.
3. Placer le corps de robinet avec soin à travers le trou dans l'évier (B). Une deuxième personne peut être nécessaire pour maintenir le corps en place jusqu'à ce que l'installation du robinet soit terminée.
4. Par dessous, glisser la rondelle, le joint d'étanchéité et la bague de retenue sur l'extrémité du tuyau de cuivre et jusqu'à la section exposée filetée du robinet. Serrer la bague de retenue à la main jusqu'à ce qu'elle soit bien serrée. En utilisant une clé ou une pince, serrer l'assemblage.
5. Serrer légèrement les deux vis sur la bague de retenue. Ne pas trop serrer.
6. Visser la tête du pulvérisateur sur le col de cygne.
7. Raccorder les conduites d'alimentation en eau (non fournies) au robinet.

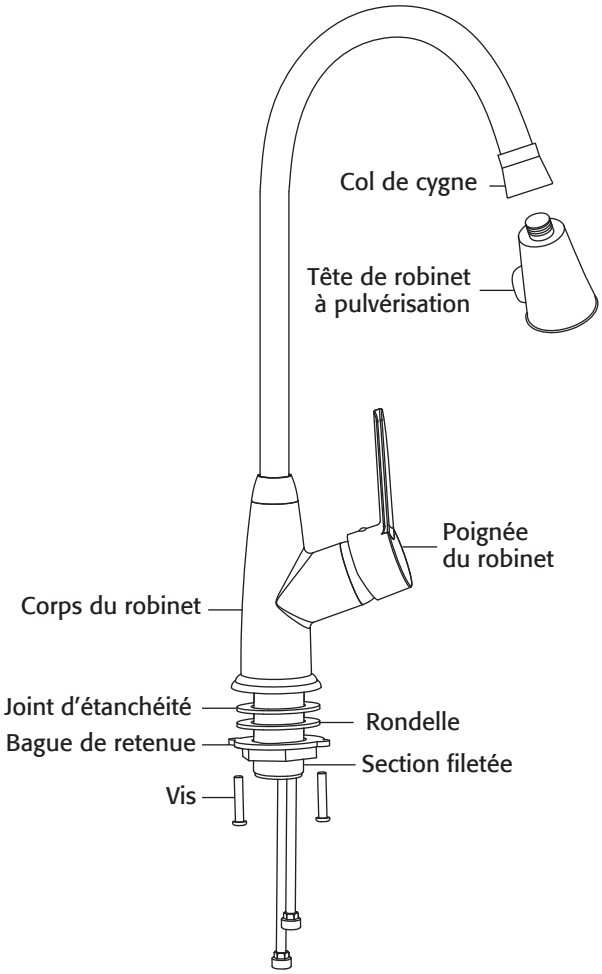

INSTALLATION DE LA CRÉPINE

1. Appliquer une bague d'étanchéité en mastic de plomberie ou scellant en dessous de la bride du corps de la crépine. Insérer le corps de la crépine dans l'évier utilitaire.
2. Assembler le joint en caoutchouc, la bague de frottement et le contre-écrou sur le corps de la crépine sous l'évier utilitaire. Serrer le contre-écrou à la main.

ATTENTION

Ne pas trop serrer le contre-écrou ou l'écrou de raccordement puisque ceci pourrait fendre ou déformer le corps de la crépine.

3. Raccorder la bride en plastique et le tuyau de vidange (non inclus), puis enfiler l'écrou de raccordement à travers le tuyau de vidange et la bride en plastique jusque la partie inférieure filetée du corps de la crépine. Serrer l'écrou de raccordement à la main.

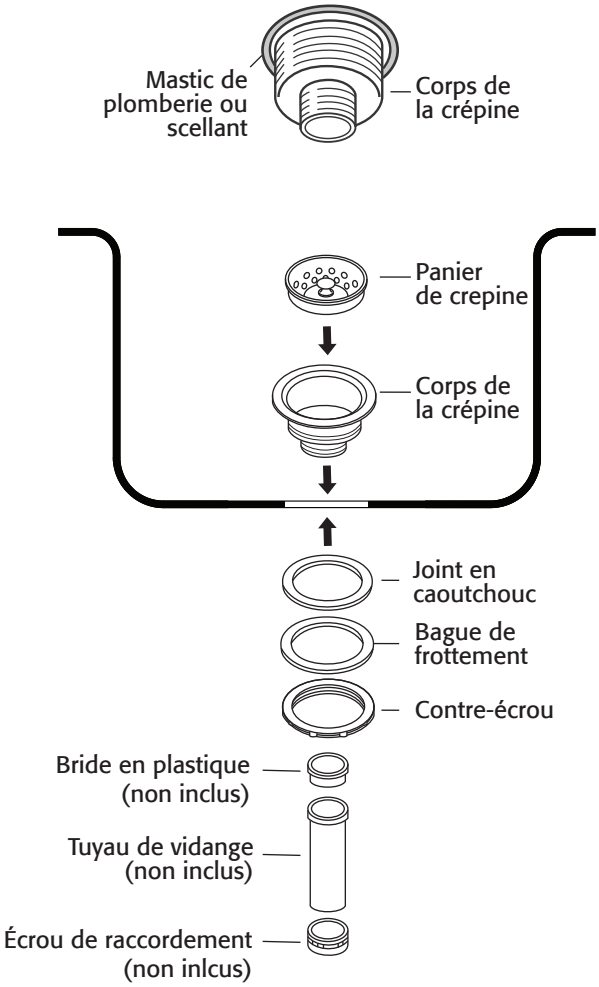

INSTALLATION DE L'ÉVIER

1. Appliquer un joint de scellant silicone sur le pourtour de la partie supérieure de l'armoire (A).
2. Introduire l'évier utilitaire (B) sur l'armoire (A) en vous assurant que celui-ci soit de niveau et centré sur le meuble. Essuyer l'excès de scellant en silicone. Utiliser du ruban-cache pour maintenir l'évier utilitaire en place jusqu'à ce que le scellant en silicone soit solidifié.

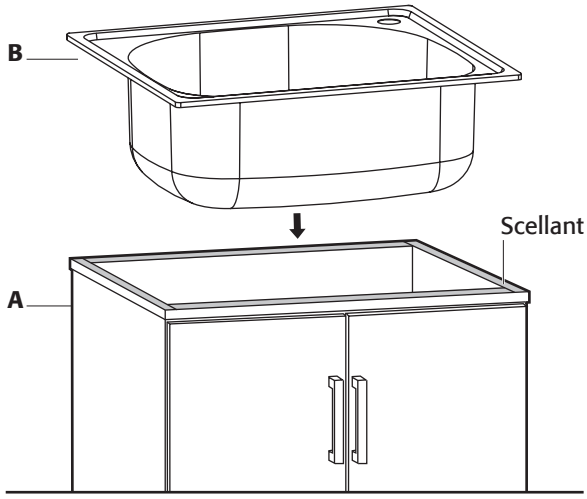

MISE EN PLACE

1. Déplacer l'unité assemblée à l'emplacement final.
2. Si nécessaire niveler l'unité en ajustant les pattes de nivellement (F).Assurez-vous que l'unité soit stable.

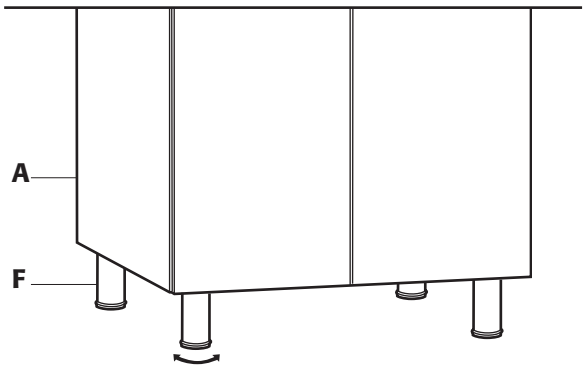

INSTALLATION DES TUYAUX D'ALIMENTATION

Les tuyaux d'alimentation qui raccordent le robinet au système d'eau résidentiel ne sont pas fournis avec cette unité. Ils doivent être achetés séparément. Suivre les directives fournies par le manufacturier des tuyaux d'alimentation pour une installation adéquate.

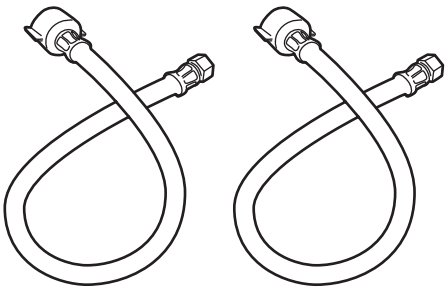

ENTRETIEN

REMPLACEMENT DE LA CARTOUCHE

1. Couper l'alimentation en eau du robinet (C).
2. Enlever à la main l'indicateur de température d'eau en plastique , puis utiliser la clé Allen (I) pour retirer la vis et retirer le corps de la poignée. Le haut du levier de la cartouche sera exposé.
3. Dévisser le capuchon et l'anneau, en faisant attention à ne pas endommager le filetage.
4. Tirer sur la cartouche pour la sortir et la remplacer par une nouvelle cartouche en céramique de 35 mm (1,4 po).
5. Remplacer l'anneau, puis le capuchon.
6. Placer le corps de la poignée sur la cartouche.
   Resserrer la vis sur le corps de poignée et serrer avec la clé Allen (I). Ne pas trop serrer.
7. Réinsérer l'indicateur de température d'eau en plastique dans le trou, tout en s'assurant que le côté rouge est à gauche et le bleu à droite.
8. Lentement ouvrir l'alimentation en eau du robinet et en faire l'essai.

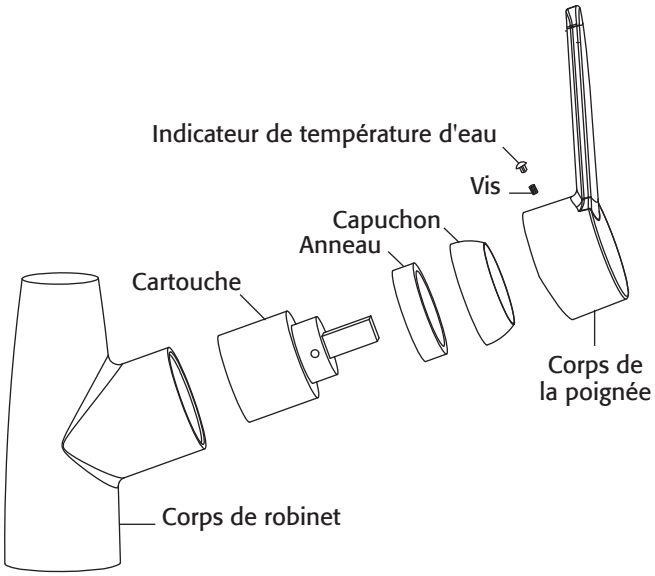

NETTOYAGE

ÉVIER UTILITAIRE

Votre évier est fabriqué avec de l'acier inoxydable de la plus haute qualité, moyennant l'apport des soins appropriés il vous fournira un excellent rendement pendant plusieurs années.

À faire

Après l'utilisation, toujours rincer votre évier avec de l'eau de robinet pour diluer et enlever les dépôts.

Si possible, sécher à la serviette après toute utilisation pour éviter les traces d'eau. Si les traces d'eau se produisent, nettoyer avec une solution douce de vinaigre et d'eau suivie d'un bon rinçage.

Employer du savon liquide, un produit nettoyant de ménage général, ou une faible solution de vinaigre et d'eau pour le nettoyage régulier.

N'utiliser que des tampons à récurer en plastique recommandés pour une utilisation dans les éviers en acier inoxydable, et ne les utiliser que dans la cuve de l'évier. Frotter dans la direction des lignes du fini satiné.

À ne pas faire

Éviter de laisser sécher ou reposer sur la surface de l'évier tout résidu de nourriture, de détergent, de savon, de graisse ou de condiment pendant des périodes prolongées.

Ne jamais employer des produits abrasifs car ils peuvent ternir et rayer le fini.

Ne pas utiliser des tampons à récurer sur la plate-forme car ils peuvent ternir le poli.

Ne jamais utiliser des tampons de laine d'acier car elles laissent des particules de fer sur l'évier et mènent à la corrosion.

Ne jamais laisser des casseroles en acier ou en fonte dans votre évier pendant des périodes prolongées car ils mènent à la corrosion.

Faites attention quand utiliser un instrument coupant qui pourrait égratigner la surface.

ARMOIRE

Pour maintenir la surface de votre armoire, veuillez respecter les recommandations suivantes.

À faire

Éliminer la poussière et la saleté sèche avec un linge doux et humide.

Nettoyer les taches de graisse, d'huile, de peinture et d'encre avec de l'alcool à friction. Après avoir enlevé la tache, rincer immédiatement avec de l'eau.

À ne pas faire

Éviter que la surface de votre armoire entre en contact avec des produits tels l'acétone (dissolvant pour vernis à ongles), le vernis à ongles, la solution pour nettoyage à sec, la solvant à laque, la gazoline, l'huile de pin, etc.

PIÈCES DE REMPLACEMENT

Si des pièces sont manquantes ou vous avez besoin de pièces de rechange, veuillez appeler le service à la clientèle au 1-877-333-0098 (lundi au vendredi, 8h30 à 17h, HNE) ou envoyer un courriel à customer.service@conglomkb.com. Veuillez identifier les pièces nécessaires et ayez les numéros de pièce de remplacement à porter de la main lors de votre appel.

PIÈCE	NO. DE PIÈCE	ILLUSTRATION	QUANTITÉ
Poignées de porte	QHL100		2
Pattes de nivellement	QHL114		4
Charnières de l'armoire	QHL102		4
Cartouche céramique	QHS121		1
Tête du robinet	QHS135		1
Ensemble de crépine	QHS103		1
Panier de crépine	QHS101		1

GARANTIE

GARANTIE D'UN AN CONTRE LES DÉFAUTS DE FABRICATION

Cet ensemble d'évier utilitaire est garanti à l'acheteur original d'être exempt de défauts de matériaux et de fabrication pour un (1) an à compter de la date d'achat.

Nos obligations se limitent à la réparation ou au remplacement de l'unité (selon notre choix) qui peut s'avérer, selon notre examen unique, être défectueuse sous l'utilisation et le service normaux pendant la période de garantie. Conglom Kitchen & Bath peut émettre un crédit au montant de la valeur de la facture du produit défectueux (ou d'un pourcentage de ce montant selon l'usure) tenant lieu de la réparation ou du remplacement.

Toute défectuosité de l'unité qui ne peut être liée à un défaut de matériel ou de fabrication n'est pas couverte par cette garantie. Ces conditions non garanties incluent, mais ne se limitent pas aux suivantes :

- Changement de la couleur ou du fini en raison de l'usage d'un produit chimique
- Dommages causés par l'emploi de la laine d'acier sur la surface en acier inoxydable
- Une mauvaise installation non conforme aux instructions du fabricant
- Les bosselures, bosses et rayures causées pendant l'expédition, la manutention ou l'installation
- Les dommages causés par le non-respect des directives d'entretien et de nettoyage
- Toute modification apportée à l'unité par l'acheteur ou l'installateur
- Dommages en raison d'un impact accidentel, du feu, d'une inondation, du gel ou de l'usure normale
- Courbures et déformations provoquées par des raccordements forcés, des fixations trop serrées et un support inadéquat pendant l'installation

Inspecter minutieusement le produit avant l'installation et signaler tout dommage sans délai. Conglom Kitchen & Bath ne sera pas responsable des défaillances ou des dommages qui auraient dû être découverts ou évités par une inspection adéquate et des essais avant l'installation.

Les réparations accessoires qui impliquent un minimum de temps et d'effort de la part de l'acheteur ne seront pas considérées comme travaux garantis et aucune compensation ne sera jugée attribuable.

Cette garantie est non transférable et sera nulle si l'unité est enlevée de son installation initiale ou si elle n'est pas installée suivant les spécifications du fabricant.

Conglom Kitchen & Bath ne peut en aucun cas être tenus responsables pour toute blessure corporelle ou tout dommage matériel résultant d'une mauvaise installation ou utilisation de ce produit. Conglom Kitchen & Bath ne sera pas tenu responsables de l'incapacité d'utiliser cette unité, des inconvénients, de coûts encourus pour la main d'oeuvre, les matériaux, l'enlèvement et l'installation des unités de remplacement ou d'aucun autre dommage causé par un incident ou accessoire. Les coûts encourus pour obtenir l'accès pour la réparation ou le remplacement sont la responsabilité de l'utilisateur.

Cette garantie ne s'applique pas à l'utilisation ou l'installation à des fins commerciales ou institutionnelles.

PROCÉDURE DE RÉCLAMATION POUR LA GARANTIE

Si un défaut couvert par la garantie se produit, contacter notre customer.service@conglomkb.com ou au 1-877-333-0098 (lundi au vendredi, 8h30 à 17h, H.N.E.).

Avant d'appeler pour présenter votre réclamation, veuillez vous assurer d'avoir en main :

- La description/no. de modèle de l'ensemble d'évier utilitaire
- La preuve d'achat
- Les détails concernant le défaut
- Le nom et l'adresse du propriétaire et de l'installateur

Les réclamations doivent être complétées par écrit et retournées dans un délai de six (6) mois suivant l'apparition du défaut. Ne pas se conformer à cette disposition annulera la garantie. Conglom Kitchen & Bath se réserve un délai de trente jours (30) suivant la réception de la réclamation aux fins d'inspection du produit. Conglom Kitchen & Bath n'assumera aucune responsabilité pour les coûts de main-d'oeuvre, pour enlever ou remplacer un produit déjà installé ou pour le transport ou le retour d'un produit.

Importé par

Conglom KITCHEN & BATH

St-Laurent, QC CANADA H4S 2C3
1-877-333-0098
www.conglomkb.com
customer.service@conglomkb.com

Fabriqué en Chine