PRESENZA
ITALIA

DUAL MOUNT SINGLE BOWL
STAINLESS STEEL SINK KIT

TROUSSE POUR ÉVIER À CUVETTE SIMPLE
EN ACIER INOXYDABLE, À DEUX OPTIONS D'INSTALLATION

JUEGO DE FREGADERO INDIVIDUAL
DE ACERO INOXIDABLE Y MONTAJE DUAL

USER MANUAL
MANUEL DE L'UTILISATEUR
MANUAL DEL USARIO

 # QK81C

Rev. 20201209

ENGLISH

Table of Contents

Safety Information 2
Warranty
One-Year Limited Warranty 3
Warranty Claim Procedure 3
Pre-Installation
Planning Installation 4
Tools/Materials Required 4
Parts Required 4
Package Contents 5
Installation
Undermount 6
Topmount 9
Installing the Faucet 11
Installing the Soap Dispenser 12
Installing the Strainer 13
Installing the Grid. 14
Maintenance 14
Care and Cleaning 15
Service Parts. 16

MANUEL DE L'UTILISATEUR 17
MANUAL DEL USARIO 32

Safety Information

CAUTION: Always wear safety goggles and gloves in order to avoid personal injury.

READ AND SAVE THESE INSTRUCTIONS

1. Unpack and inspect this product for chips, scratches, cracks, dents, and scuff marks. Do not install this product if any damages or defects are identified.
2. Use this product only in the manner intended by the manufacturer. If you have any questions, contact the manufacturer.
3. Installation work and plumbing must be done by qualified person(s) in accordance with all applicable codes and standards.
4. Protect the entire surface during installation.

Warranty

ONE YEAR LIMITED WARRANTY

A thorough inspection must be made before installation and any damage must be promptly reported. Conglom Inc. will not be liable for failures or damage that could have been discovered or avoided by proper inspection and testing prior to installation.

Conglom Inc. warrants this product to be free from defects in materials or workmanship for one (1) year from the date of purchase. Proof of purchase (original sales receipt) from the original consumer purchaser must be made available to us for all warranty claims.

This warranty is non-transferable and shall be voided if the unit is removed from its initial installation or if it is not installed following the manufacturer's instructions. It does not apply in the event of product damage due to the use of other than genuine replacement parts, (Replacement parts may be obtained by e-mail at **cs@conglomkb.com** or by calling **1-877-333-0098** between 8:30 am - 5:00 pm EST) installation error, abuse, misuse or improper care and maintenance (whether performed by a plumber, contractor, service provider or member of the purchaser's household). The warranty excludes damage due to aggressive air or water conditions, harsh or abrasive cleaners and/or materials.

Under no circumstance shall Conglom Inc. be held liable for personal injury or property damage resulting from improper installation or use of this product. Conglom Inc. will not be held liable for inconvenience caused by loss of use of this product, costs incurred for labour or materials, removal and installation of replacement units, or any other incidental or consequential damages. Costs relating to obtaining access for repair or replacement are the responsibility of the user.

Our obligation shall be limited to the repair or replacement of a unit (at our discretion) that may prove, by our sole examination, to be defective under normal use and service during the warranty period.

Any failure of this product that is not traceable to a defect in material or workmanship is not covered by this warranty. These non-warrantable items include, but are not limited to:

- Improper installation not in accordance with manufacturer's instructions.
- Dents and/or scratches incurred during shipping, handling, or installation.
- Change in colour or finish due to chemical usage.
- Damage caused by failure to follow care and cleaning guidelines, including damage caused by the use of abrasive cleaners.
- Alterations made to the unit by the purchaser or installer.
- Damage caused by accidental impact, fire, flood, freezing, and normal wear.
- Bends and warping caused by forced connections, overtightened fittings, and inadequate support during installation.
- Damage caused by use of chlorine-based cleaners.

This warranty does not extend to commercial and institutional installation or use.

WARRANTY CLAIM PROCEDURE

If a claimable defect occurs or replacement parts are needed, please contact our customer service team at **cs@conglomkb.com** or **1-877-333-0098** (service available in English and French, Monday - Friday from 8:30 am - 5 pm EST).

Before you make your call, please ensure that you have:

- Model number or description.
- Proof of sale.
- Details regarding the defect and/or part number.
- Name(s) and address(es) of the owner and/or installer.

Pre-Installation

PLANNING INSTALLATION

You may choose to install this sink either below the counter (undermount) or above the counter (topmount). You must install this sink in a counter at least 36 in. (914 mm) wide with a solid surface that has a minimum thickness of 3/4 in. (19 mm).

Protect the entire surface of the product during installation to prevent damage.

TOOLS/MATERIALS REQUIRED (NOT SUPPLIED)

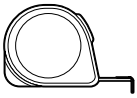
Measuring tape

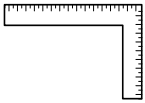
Carpenter's square

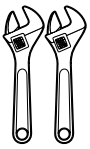
Wrenches (2)

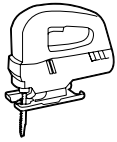
Saber-saw or Jig-saw

Electric drill

Pipe wrench

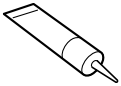
Sealant

Pencil

Thread Seal

Flathead screwdriver

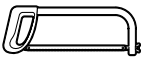
Hacksaw

Safety goggles

Safety gloves

Phillips screwdriver

PARTS REQUIRED (NOT SUPPLIED)

Tail pipe (1)

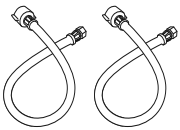
Supply lines (2)

Pre-Installation (continued)

PACKAGE CONTENTS

Carefully check the package contents for damage and/or missing parts prior to installation. If there is any damage or if you are missing parts, do not proceed with the installation. Report damage and/or missing parts immediately to our customer service team at **cs@conglomkb.com** or **1-877-333-0098** (Service available in English and French, Monday - Friday from 8:30 am - 5:00 pm EST). Please do not dispose of packaging before you are satisfied with your new sink.

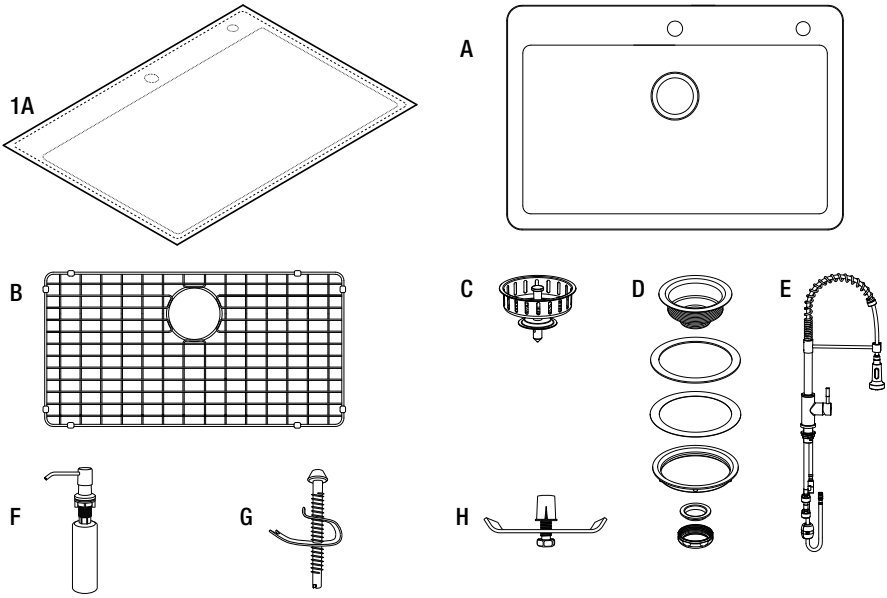

Part	Description	Quantity
1A	Sink template	1
A	Stainless steel sink	1
B	Bottom grid	1
C	Strainer basket	1
D	Drain assembly	1
E	Faucet	1
F	Soap dispenser	1
G	Topmount clips	10
H	Undermount clips	10

Installation

UNDERMOUNT INSTALLATION

NOTE: Undermount sinks are mounted from below the counter. If you are installing a topmount or "drop-in" sink, please see "Topmount Installation". It is highly recommended that undermounting be performed by a professional installer. Improper installation will void the warranty. Sink template (1A) shows cut-lines for both undermount and topmount installations. Review it carefully and follow the undermount cut-lines only to install the sink under your counter.

PREPARING THE AREA

- Place the template (1A) on the desired counter space surface. Keep in mind that the typical setback is 3 1/2 - 4 in. (89 mm - 102 mm) from the front of the counter to the sink bowl (depending on the cabinet structure, the counter overhang, the type of sink bowl, and the deck size).
- Make sure the template (1A) is parallel to the front of the counter.

CUTTING THE COUNTER

CAUTION: Always wear safety goggles and gloves when using power tools to prevent personal injury.

- Ensure that the template (1A) is placed so that the sink will clear all objects and the mounting hardware can be installed. Secure the template to the counter top using masking tape.
- Place a support underneath the cut-out portion of the counter to prevent it from falling during cutting. Use an appropriate saw to cut along the undermount cutline.
- Drill a 1-3/8 in. (35 mm) mounting hole for your faucet.
- Drill a 1-1/4 in. (32 mm) mounting hole for your soap dispenser.

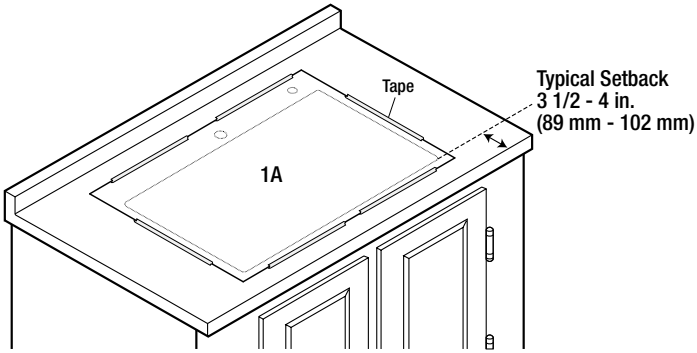

Undermount installation

Fig. 1

TESTING THE FIT OF THE SINK

- Place the sink (A) underneath the cut-out in the counter to test its fit. Ensure that the reveal is equal on all four sides when viewed from above. Make adjustments to the cut-out if necessary.

- When you are satisfied with the location of the sink (A), mark the location of the edge of the counter cut-out on top of the sink and all around the sink flange underneath the counter.

- Set the sink aside and proceed with the rest of the installation.

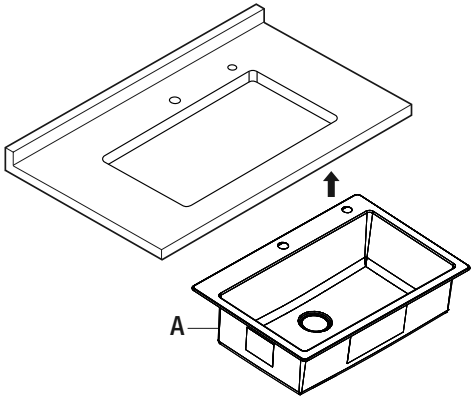

Fig. 2

DRILLING THE HOLES FOR THE UNDERMOUNT CLIPS

CAUTION: Always wear safety goggles and gloves in order to avoid personal injury.

- On the underside of the counter, mark the location of the ten holes for the undermount clips (F). These holes should be equally spaced around the sink flange outline as shown below. They should be set back from the sink flange outline by 5/8 in (15.8 mm).

- Using an electric drill with a 27/64 in. (10.6mm) drill bit, drill each hole so that it is 9/16 in. (14 mm) deep. Use a drill bit depth stop to ensure you do not drill through the counter top.

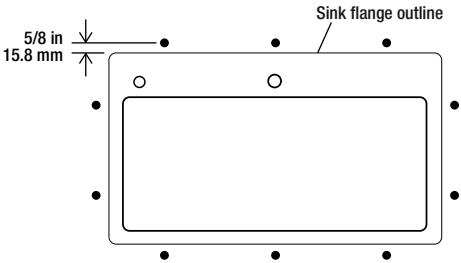

Undermount clip hole locations
(Underside of counter)

Fig. 3

INSTALLING THE SINK

NOTE: Install the strainer according to "Installing the Strainer" instructions before completing this step.

- Press fit the threaded anchor inserts into the holes drilled into the underside of the countertop. Use a bolt to make this process easier if required.
- Loosely thread the undermount bolts and clips into the threaded anchor inserts and align them parallel to the sink flange outline so they do not interfere with the placement of the sink.
- Place a small bead of silicone sealant (not included) around the outer top perimeter of the sink flange as shown below.
- Carefully place the sink (A) into its location under the counter, lining up the sink with the sink flange outline.
- Carefully rotate the clips over the sink flange and gently tighten the bolts (see tightening sequence) to fasten the sink. Recheck the alignment visually from above and make final adjustments if necessary, then tighten all the bolts.
- Wipe away any excess silicone and, for best results, allow the bond to rest undisturbed for 8 hours.
- Install faucet, soap dispenser, and sink strainer as per instructions in this manual.
- Install all other plumbing as per manufacturer's instructions.

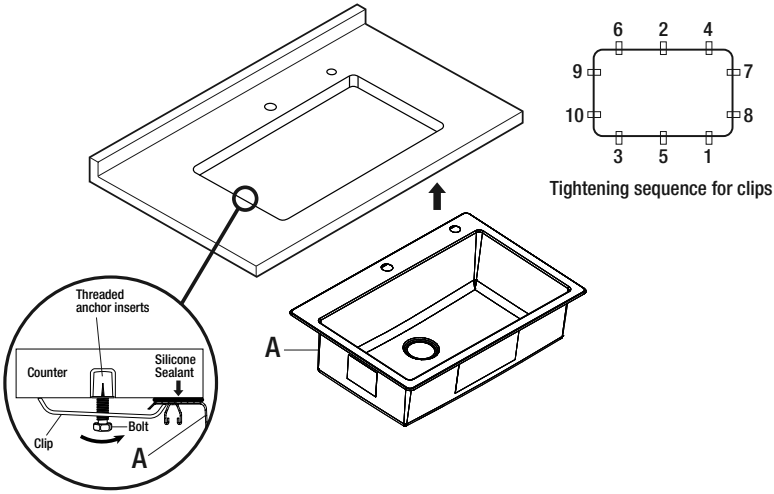

Fig. 4

TOPMOUNT INSTALLATION

NOTE: Topmount sinks are dropped into the counter from above. If you are installing an undermount sink, please see "Undermount Installation". Sink template (1A) shows cut-lines for both undermount and topmount installations. Review it carefully and follow the outer topmount cut-lines only to install the sink over your counter.

PREPARING THE AREA

- Center the template (1A) on the counter so that it is parallel to the front of the counter (ensuring that it will not interfere with the inside structure of the cabinet or the counter). It must clear the overhang of the counter and the front inside face of the cabinet.

- Keep in mind that the typical setback is 3 1/2 - 4 in. (89 mm - 102 mm) from the front of the counter to the sink bowl (depending on the cabinet structure, the counter overhang, the type of sink bowl, and the deck size).

- Ensure there is adequate clearance to install the mounting hardware underneath the counter.

CUTTING THE COUNTER

CAUTION: Always wear safety goggles and gloves when using power tools to prevent personal injury.

- Secure the sink template (1A) to the counter top using masking tape.

- Place a support underneath the cut-out portion of the counter to prevent it from falling during cutting. Use an appropriate saw to cut along the topmount cutline.

- Insert the sink (A) into the cut-out in the counter to test the fit. Make adjustments to the cut-out, if necessary.

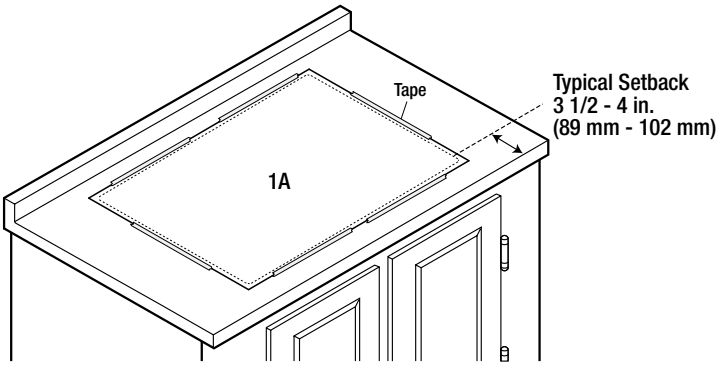

Topmount installation

Fig. 5

ENGLISH

INSTALLING THE SINK

NOTE: Install the faucet according to the "Installing the Faucet" instructions before completing this step. Install the strainer according to "Installing the Strainer" instructions before completing this step.

- Install the topmount clips and bolts into the clip channels of the sink as shown in figure 6. Use figure 8 to determine how many clips to install into each channel.

- Apply silicone sealant (not included) around the underside of the flange of the sink (A) on all four sides or all around the top edge of the cutout in the countertop.

- Carefully lower the sink (A) into the counter, ensuring that the topmount clips (G) do not catch on the counter edges. Ensure that the sink (A) is centered and parallel with the front of the counter.

- Adjust each topmount clip along the channels so that they are evenly spaced around the sink (A).

- Rotate the topmount clips such that they engage the counter, and tighten the screws progressively (see figure 8 tightening sequence) until the sink flange is flush with the counter. Check the alignment as you tighten so that the front of the sink (A) is parallel to the front of the counter. Adjust and re-tighten if necessary. Do not overtighten.

NOTE: If the flange is not flush with the counter, use a heavy weight or clamp from above to press the flange down until the sealant sets.

- When finished, wipe away any excess sealant and allow it to set before proceeding with the rest of the installation.

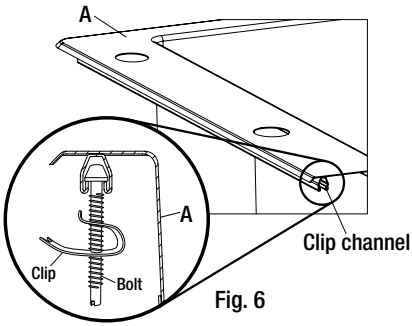

Fig. 6

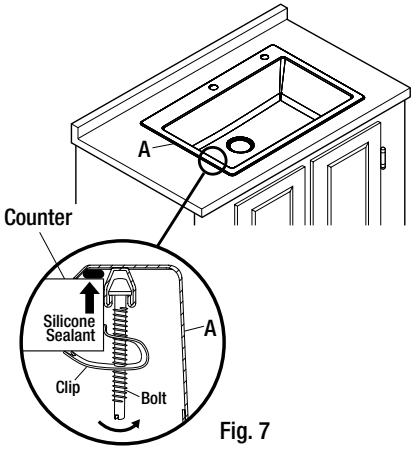

Fig. 7

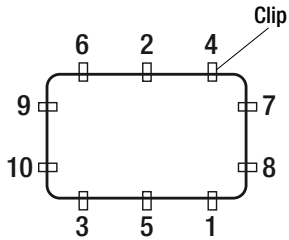

Tightening sequence for clips

Fig. 8

INSTALLING THE FAUCET

- Connect the sprayer head (1) to the sprayer head connector (2).
- Remove the gasket (3), metal washer (4), and retaining nut (5) from the mounting shank of the faucet.
- Insert the faucet hose and the mounting shank through the faucet hole in the sink and rest the faucet on the sink.
- From underneath, secure the faucet to the sink with the gasket (3), metal washer (4), and retaining nut (5).
- Tighten the retaining nut (5) by hand until it is snug. Use a wrench to tighten it down. Gently tighten the two screws on the retaining nut. Do not overtighten.
- Connect the main water supply outlet (6) to the sprayer hose (9) using the quick connector (7) as shown. Connect the male quick connector fitting (8) to the female quick connector fitting (7) until it locks. Lightly tug on the quick connect fittings to ensure they are fully engaged.
- Fully retract the sprayer hose (9). Install the counterweight (10) about 2 in. (50 mm) from the bottom on the side closest to the sprayer head (1). There should be no slack in the hose and it should retract freely.
- Attach and hand tighten the supply lines (not supplied) onto the faucet inlet fittings. Use two wrenches to tighten the two ends together.

NOTE: Failing to use two wrenches can damage the faucet and void the warranty. Do not overtighten. It is helpful to have a second person hold the faucet in place while tightening the mounting nuts. Please ensure that none of the supply lines are kinked during installation.

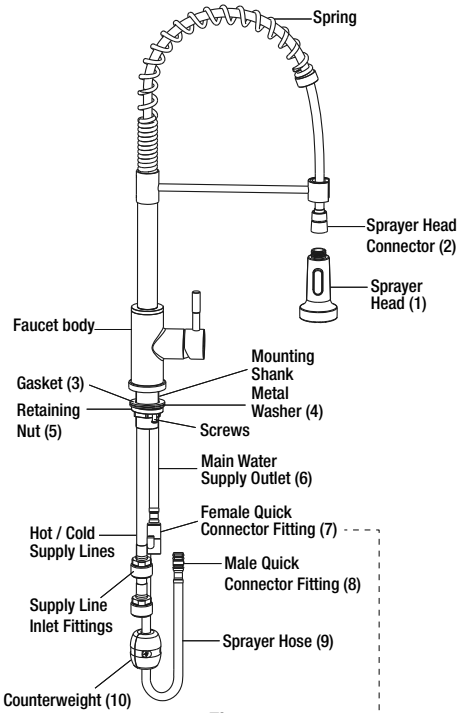

Fig. 9

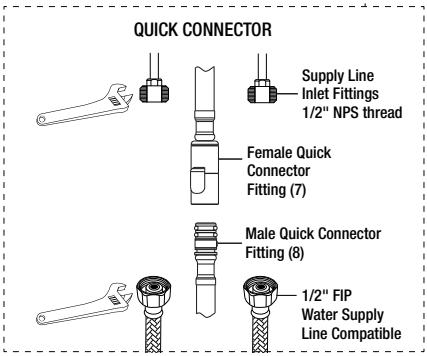

Fig. 10

ENGLISH

INSTALLING THE SOAP DISPENSER

CAUTION: This unit is designed for use with household liquid soap only. Using any other soap or chemicals in this unit may damage the dispenser and void the warranty.

- Attach straw (10) to dispenser head (9) and set them aside.

- From top of sink, install gasket (12) and dispenser body (11).

- From under the sink, secure dispenser body (11) with the other gasket (12) and locknut (13). Install bottle (14) into dispenser body (11).

- Pour soap (not included) into the bottle (14) through the dispenser body (11) from above.

- Fit dispenser head (9) onto dispenser body (11).

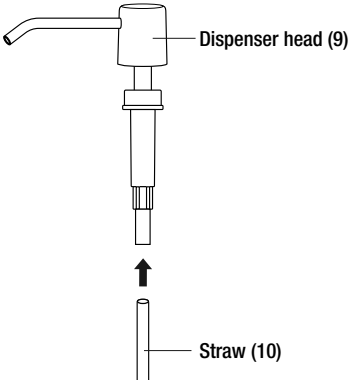

Fig. 11

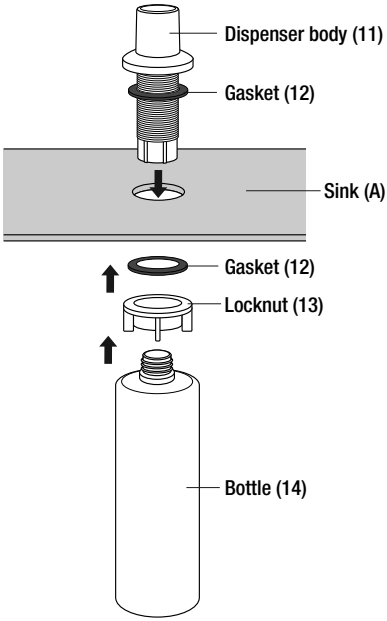

Fig. 12

INSTALLING THE STRAINER

NOTE: If you are installing a garbage disposer (not supplied), do not install the strainer.

- Apply plumbing putty or silicone sealant (not included) to the top side of the drain opening.
- Insert the strainer body (15) into the drain opening and press it down until it is evenly seated.
- Assemble the rubber gasket (16), fiber washer (17) and strainer locknut (18) onto the strainer body (15) from underneath the sink. Hand tighten the strainer locknut (18) until it is snug. Do not overtighten.
- Insert the plastic flange (19) into the flange-end of the tailpipe (20) (not supplied) then secure the tailpipe to the strainer body using the connecting nut (21). Tighten the connecting nut (21) until it is snug. Do not overtighten.
- Remove excess sealant from around the drain opening.

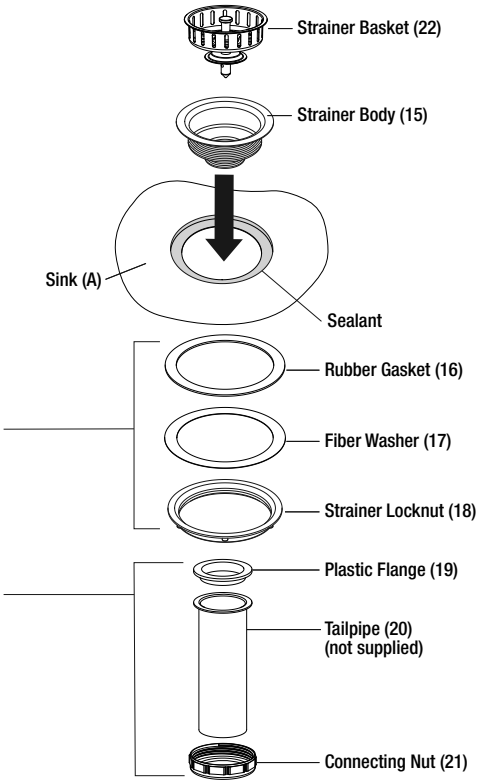

Fig. 13

DRAINAGE

The tailpipe (not supplied) previously installed to the drain can now be connected to your household plumbing. In some cases, your household plumbing will have to be modified to ensure proper drainage. If so, please consult a licensed plumber to complete needed modifications.

SUPPLY LINES (NOT INCLUDED)

Connect the supply lines to your home's water supply as per manufacturer's instructions.

Open the hot and cold water supply valves and check to make sure they have been installed to appropriate inlet ports. Check for leaks. Run hot and cold water uninterrupted for about one minute to remove any residue from the lines.

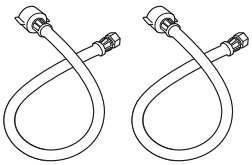

Installation (continued)

INSTALLING THE BOTTOM GRID

- Ensure that the strainer basket (C) is already in the sink (A) before placing the bottom grid (B).

- The bottom grid (B) must be positioned with the rubber supports down. Tilt the grid up so it is at an angle, slide it into the sink (A), and place it so that it is sitting flat on the bottom of the sink.

NOTE: Faucet and soap dispenser not shown for clarity.

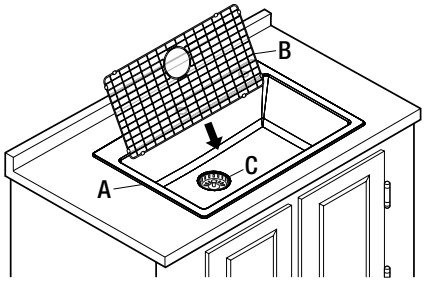

Maintenance

CARTRIDGE REPLACEMENT

- Turn off the water supply to the faucet.
- Unscrew the handle lever (23). Loosen the set screw (25) with the hex key and remove the handle body (30).
- Gently unscrew the decorative cap (29) and retaining nut (28).
- Pull the cartridge (27) out of the faucet body (26) and replace it with a new ceramic cartridge. Ensure new cartridge is seated properly with the locating pins in appropriate place.
- Secure the cartridge in place using the retaining nut (28).
- Gently tighten the retaining nut (28) using a wrench. Do not overtighten.
- Reinstall the decorative cap (29). Slide the handle body (30) back onto the cartridge and make sure it rotates freely. Secure the handle body (30) in place using the set screw (25) and reinstall the handle lever (23).
- Turn the water supply to the faucet back on.
- Operate the faucet to make sure everything works correctly and check for leaks.

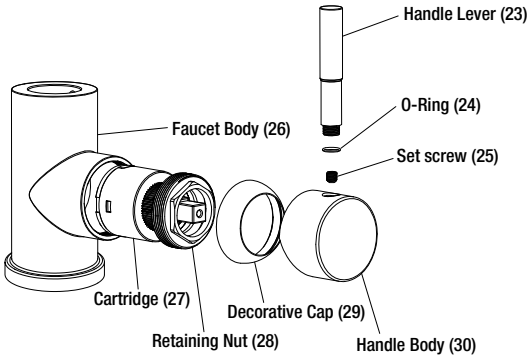

Care and Cleaning

Your sink is manufactured with the highest grade stainless steel and will provide you many years of enjoyment with the proper care.

Do:

- After use, always rinse your sink with tap water to dilute and remove deposits.
- Towel dry the sink after use whenever possible to prevent water spots. Should water spots occur, clean with a mild solution of vinegar and water followed by a thorough rinse.
- Use liquid soap, a general household cleaner, or a weak solution of vinegar and water for regular cleaning.
- Only use plastic scouring pads recommended for use in stainless steel sinks, and only use them in the bowl of the sink. Scrub in the direction of the grain (original polish lines).

Do Not:

- Do not allow any food, detergent, soap or grease to dry or sit for extended periods of time on the surface of the sink.
- Never use abrasive cleaning products, as they will dull and scratch the finish.
- Do not use scouring pads on the deck, as they will dull the finish.
- Never use steel wool pads or leave steel/ cast iron pans in your sink for extended periods of time, as they will leave iron particles on the sink, which can cause corrosion.
- Never use chlorine-based cleaners in your new sink, they could lead to rust spots and discolouration. If you must use them, rinse sink thoroughly with fresh water immediately after use.
- If any chemicals or glue make contact with the sink during installation, wipe clean and rinse thoroughly with fresh water.

SCRATCH, SPOT, AND BLEMISH REMOVAL AND SURFACE RESTORATION:

Little rust spots and blemishes that periodically appear in the sink are typically the result of the steel interacting with the chemicals found in the vast spectrum of substances that sinks are commonly exposed to. They may also get transferred from other objects placed or left in the sink. Scratches are the result of regular wear and tear.

To remove scratches, spots, and blemishes from the sink, rub them with a non-metallic scouring pad (e.g. Scotch-Brite®) combined with a mild abrasive cleaner (e.g. Vim® or Barkeeper's Friend®). Always rub the surfaces in the direction of the grain of the steel. When finished, rinse the sink with water and dry it with a towel to allow the sink to form a protective outer layer. This procedure can also be used to renew all of the surfaces of the sink.

Service Parts

If you are missing parts or require replacement parts, please contact our customer service team at **cs@conglomkb.com** or **1-877-333-0098** (Service available in English and French, Monday - Friday from 8:30am - 5pm EST). Identify the required part(s) and have the part number(s) ready.

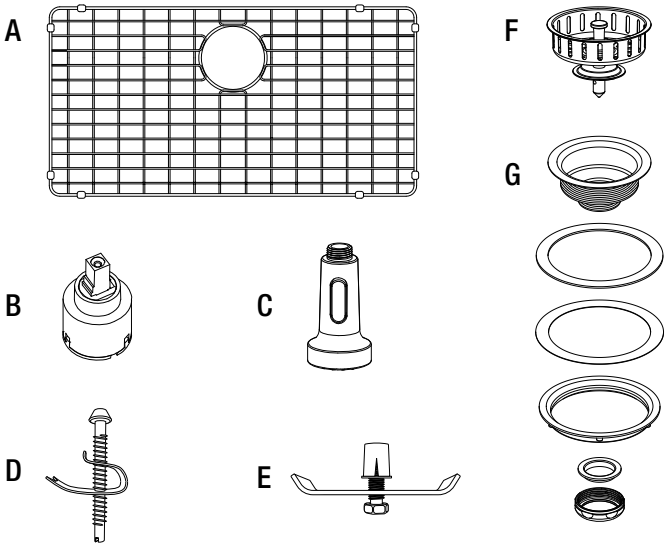

Part	Description	Code	Quantity
A	Bottom grid	QHS266	1
B	Ceramic cartridge	QHL216	1
C	Sprayer head	QHL223	1
D	Topmount clip	QHS270	10
E	Undermount clip	QHS271	10
F	Strainer basket	QHS268	1
G	Strainer assembly	QHS269	1

Table des matières

OWNER'S MANUAL 2

Consigne de sécurité 17
Garantie
Garantie limitée d'un an. 18
Procédure de réclamation 18
Préinstallation
Outils/Matériaux requis 19
Pièces requises 19
Contenu de l'emballage 20

Installation
Installation sous le comptoir 21
Installation sur le comptoir 24
Installation du robinet 26
Installation du distributeur à savon . . 27
Installation de la crépine 28
Installation de la grille 29
Entretien 29
Soin et nettoyage 30
Pièce de rechange 31

MANUAL DEL USARIO 32

Consigne de sécurité

AVERTISSEMENT: Toujours porter des lunettes et des gants de sécurité pendant l'installation afin d'éviter les blessures.

FRANÇAIS

LIRE ET CONSERVER CES DIRECTIVES

1. Vérifier soigneusement l'unité avant l'installation pour vous assurer qu'elle ne comporte aucun dommage. Après avoir déballé votre unité, vérifier s'il y a des rayures, des fissures, des bosses ou des éraflures. Si des dommages sont notés, ne pas installer.

2. Cet appareil ne peut être utilisé autrement que pour l'usage prévu par le fabricant. Consulter le fabricant pour toutes questions concernant l'appareil.

3. Votre installation doit être conforme à tous les codes de bâtiment locaux pour la plomberie. Veiller à ce qu'un ouvrier qualifié effectue ou approuve votre installation de plomberie.

4. Protéger la surface lors de l'installation.

Garantie

GARANTIE LIMITÉE D'UN AN

Inspecter minutieusement le produit avant l'installation et signaler tout dommage sans délai. Nous ne serons pas responsables des défaillances ou des dommages qui auraient dû être découverts ou évités par une inspection adéquate et des essais avant l'installation.

Conglom Inc. garantit ce produit contre tout défaut dans les matériaux ou la fabrication, pour une période d'un (1) an à compter de la date de l'achat. Une preuve d'achat (facture d'achat originale) du consommateur/acheteur original devra accompagner toute réclamation faite à Conglom Inc.

Cette garantie est non transférable et sera nulle si l'unité est enlevée de son installation initiale ou si elle n'est pas installée suivant les spécifications du fabricant. Elle ne s'applique pas dans l'éventualité de dommages causés au produit suite à l'utilisation de pièce(s) de rechange autre que les pièces originales Conglom Inc., (les pièces de rechange peuvent être obtenus en nous écrivant un courriel à **cs@conglomkb.com** ou en appellant au **1-877-333-0098** entre 8h30 et 17h00, H.N.E.) une erreur d'installation, l'abus, l'utilisation ou l'entretien incorrecte et le service incorrects (qu'ils soient effectués par un plombier, un entrepreneur, une entreprise de service ou un membre de la famille de l'acheteur). La garantie exclut les dommages causés par des conditions agressives d'air ou d'eau, des nettoyants ou des matériaux rudes et/ou abrasifs.

Nous ne pouvons en aucun cas être tenus responsables pour toute blessure corporelle ou tout dommage matériel résultant d'une mauvaise installation ou utilisation de ce produit. Nous ne serons pas tenues responsables de l'incapacité d'utiliser cette unité, des inconvénients, des coûts encourus pour la main d'œuvre, des matériaux, de l'enlèvement et de l'installation des unités de remplacement ou d'aucun autre dommage causé par un incident ou accessoire. Les coûts encourus pour obtenir l'accès pour la réparation ou le remplacement sont la responsabilité de l'utilisateur.

Nos obligations se limitent à la réparation ou au remplacement de l'unité (selon notre choix) qui peut s'avérer, selon notre examen unique, être défectueuse sous l'utilisation et le service normaux pendant la période de garantie. Nous pouvons émettre un crédit au montant de la valeur de la facture du produit défectueux (ou d'un pourcentage de ce montant selon l'usure) tenant lieu de la réparation ou du remplacement.

Toute défectuosité de l'unité qui ne peut être liée à un défaut de matériel ou de fabrication n'est pas couvert par cette garantie. Ces conditions non garanties incluent, mais ne se limitent pas aux suivantes :

- Une mauvaise installation non conforme aux instructions du fabricant.
- Les bosselures, bosses et rayures causées pendant l'expédition, la manutention ou l'installation.
- Changement de la couleur ou du fini en raison de l'usage d'un produit chimique.
- Les dommages causés par le non-respect des directives de soin et de nettoyage, y compris les dommages causés par l'utilisation de produits nettoyants abrasifs.
- Toute modification apportée à l'unité par l'acheteur ou l'installateur.
- Dommages en raison d'un impact accidentel, du feu, d'une inondation, du gel et de l'usure normale.
- Courbures et déformations provoquées par des raccordements forcés, des fixations trop serrées et un support inadéquat pendant l'installation.
- Dommages causés par l'utilisation de produits nettoyants à base de chlore.

Cette garantie ne s'applique pas à l'utilisation ou l'installation à des fins commerciales ou institutionnelles.

PROCÉDURE DE RÉCLAMATION

Si un défaut couvert par la garantie se produit ou que vous avez besoin des pièces de rechange, contacter notre service à la clientèle au **cs@conglomkb.com** ou au **1-877-333-0098** (lundi au vendredi, 8h30 à 17h, H.N.E.).

Avant d'appeler, veuillez-vous assurer d'avoir en main :

- Numéro de modèle ou une description.
- La preuve d'achat.
- Les détails concernant le défaut et/ou le numéro de la pièce de rechange.
- Le nom et l'adresse du propriétaire et/ou de l'installateur.

Préinstallation

PLANIFICATION DE L'INSTALLATION

Vous pouvez choisir d'installer cet évier soit par montage sous le comptoir (à partir du dessous du comptoir) ou sur le comptoir (à partir du dessus du comptoir). Vous devez installer cet évier seulement dans un comptoir d'au moins 914 mm (36 po) de largeur avec une surface solide d'une épaisseur minimale d'au moins 19 mm (3/4 po).

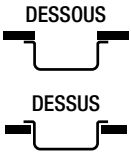

Protéger la surface entière du produit lors de l'installation pour éviter tout dommage.

OUTILS/MATÉRIEL REQUIS (NON INCLUS)

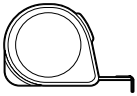
Ruban à mesurer

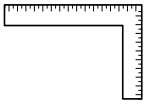
Équerre

Clés (2)

Scie alternative ou scie sauteuse

Tournevis électrique

Clé à tuyau

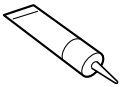
Mastic

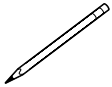
Crayon

Ruban d'étanchéité

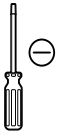
Tournevis plat

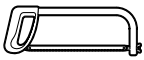
Scie à métaux

Lunettes de sécurité

Gants de sécurité

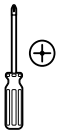
Tournevis Phillips

PIÈCES REQUISES (NON INCLUSES)

Tuyan de vidange (1)

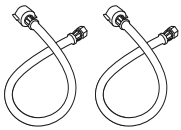
Tuyaux d'alimentation (2)

FRANÇAIS

CONTENU DE L'EMBALLAGE

Vérifier soigneusement que l'unité ne comporte aucun dommage ou pièces manquantes avant l'installation. S'il y a des dommages ou s'il manque des pièces, ne pas procéder à l'installation. En cas de dommages ou de pièces manquantes, communiquer avec le service à la clientèle au **cs@conglomkb.com** ou **1 877 333-0098** (service en anglais et français, du lundi au vendredi, 8 h 30 et 17 h, HNE). Ne pas vous débarrasser de l'emballage avant d'être satisfait de ce produit.

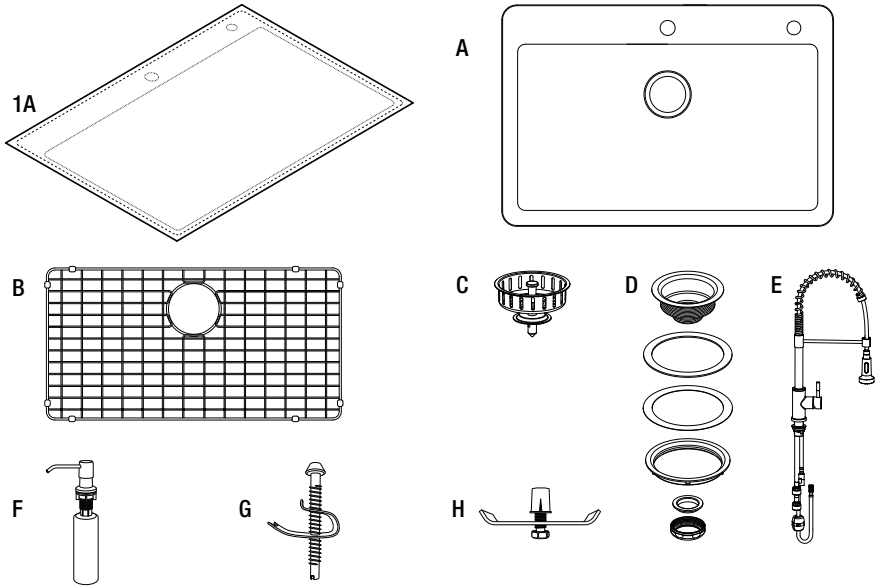

Pièce	Description	Quantité
1A	Gabarit pour l'installation	1
A	Évier en acier inoxydable	1
B	Grille métallique	1
C	Panier de crépine	1
D	Assemblage de la crépine	1
E	Robinet	1
F	Distributeur à savon	1
G	Attaches de fixation par le dessus	10
H	Attaches de fixation par le dessous	10

INSTALLATION SOUS LE COMPTOIR

REMARQUE: Les éviers à installer sous le comptoir sont installés par le dessous du comptoir. Si vous installez un évier sur le comptoir, veuillez voir la section pour "Installation sur le comptoir". Il est fortement recommandé que l'installation sous le comptoir soit effectué par un professionnel. Une installation inadéquate annulera la garantie. Le gabarit de l'évier (1A) illustre les lignes de coupe pour l'installation sous et sur le comptoir. Examinez-le soigneusement et suivez les lignes de coupe pour l'installation sous le comptoir uniquement pour installer l'évier à partir du dessous de votre comptoir.

PRÉPARER LA SURFACE

- Placer le gabarit (1A) au-dessus du comptoir sur l'espace d'installation désiré. Veuillez tenir compte que la marge de recul générale est de 3 1/2 - 4 po (89 mm – 102 mm) à partir de l'avant du comptoir (dépendamment de la structure du cabinet, du surplomb du comptoir, du type d'évier et de la taille du plateau de coupe).

- S'assurer que le gabarit (1A) est aligné parallèlement à l'avant du comptoir.

DÉCOUPE DU COMPTOIR

AVERTISSEMENT : Toujours porter des lunettes et des gants de sécurité afin d'éviter les blessures.

- S'assurer que le gabarit (1A) est placé de manière à ce que l'évier puisse être inséré sans être encombré par d'autres objets et que le matériel de montage puisse être installé. Sécuriser le gabarit sur le comptoir en utilisant du ruban adhésif.

- Placer un support sous la superficie de coupe afin de prévenir que cette portion du comptoir tombe pendant la coupe. Utiliser la scie appropriée pour couper le long du gabarit et enlever la découpe.

- Percer un trou de 1-3/8 po (35 mm) pour l'installation du robinet.

- Percer un trou de 1-1/4 po (32 mm) pour l'installation dudistributeur à savon.

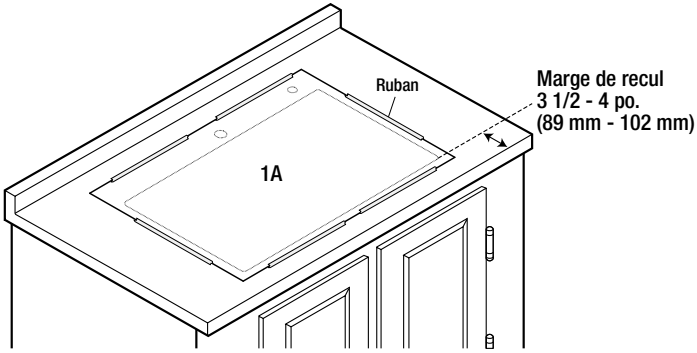

Installation sous le comptoir

Fig. 1

FRANÇAIS

AJUSTEMENT DE L'ÉVIER

- Placer l'évier (A) en dessous de la découpe dans le comptoir pour faire l'essai de son ajustement. Faire en sorte que la partie visible est égale sur les quatre côtés lorsque vue du dessus. Ajuster la superficie de coupe, si nécessaire.

- Lorsque vous êtes satisfait de l'emplacement de l'évier (A), marquer l'emplacement du bord de la découpe du comptoir sur au moins deux côtés de l'évier et tout autour du périmètre de la découpe de l'évier.

- Mettre l'évier de côté et procéder au reste de l'installation.

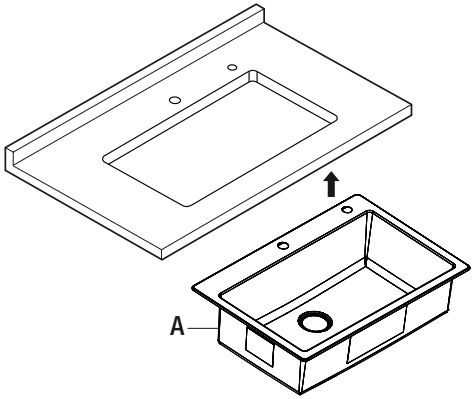

Fig. 2

PERÇAGE DES TROUS POUR LES ATTACHES DE FIXATION PAR EN DESSOUS DU COMPTOIR

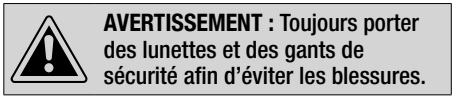

AVERTISSEMENT : Toujours porter des lunettes et des gants de sécurité afin d'éviter les blessures.

- En dessous du comptoir, marquer l'emplacement des dix trous pour les attaches de fixation sous le comptoir (F). Ces trous doivent être espacés de manière égale autour du périmètre de la découpe tel que montré ci-dessous. Les trous doivent être en retrait de l'ouverture découpée de 15,8 mm (5/8 po.).

- À l'aide d'une perceuse électrique munie d'un foret de 10,6 mm (27/64 po.), percer chaque trou de sorte qu'il est 14 mm (9/16 po.) de profondeur. Utiliser une butée de profondeur du foret pour ne pas percer d'un bout à l'autre du comptoir.

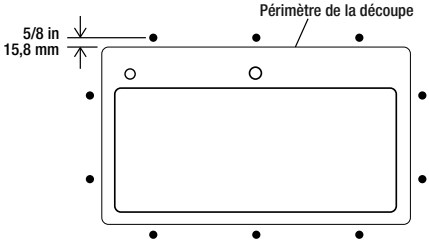

Emplacements des attaches de fixation sous le comptoir
(Vue du dessous du comptoir)

Fig. 3

INSTALLATION DE L'ÉVIER

REMARQUE: Installer la crépine selon les instructions indiquées dans la section "Installation la crépine" avant d'accomplir cette étape.

- Placer les fentes filetés des boulons des attaches de fixation sous le comptoir de manière flottante dans les trous que vous avez percés en dessous du comptoir. Utiliser un boulon pour faciliter ce processus si nécessaire.
- Visser les boulons et les attaches de fixation du dessous dans les fentes filetées, sans serrer, et veiller à les aligner parallèlement au rebord de l'évier de façon à ne pas nuire à la mise en place de l'évier.
- Placer une petite goutte de mastic (non inclus) autour du rebord supérieur de l'évier tel que démontré plus bas.
- Placer soigneusement l'évier (A) dans son emplacement sous le comptoir, tout en alignant les marques de crayon sur le rebord de l'évier que vous avez faites lorsque vous avez fait l'ajustement de l'évier.
- Faire soigneusement pivoter les pinces des attaches de fixation du dessous sur le rebord de l'évier et serrer doucement les boulons (voir la séquence de serrage) pour fixer l'évier. Revérifier l'alignement visuellement à partir du dessus et effectuer les derniers ajustements au besoin, puis serrer tous les boulons.
- Essuyer tout excédent de mastic et, pour obtenir de meilleurs résultats, laisser le joint reposer pendant 8 heures.
- Installer le robinet, le distributeur à savon et la crépine de l'évier conformément aux instructions du présent manuel.
- Effectuer tous les autres travaux de plomberie requis conformément aux instructions du fabricant.

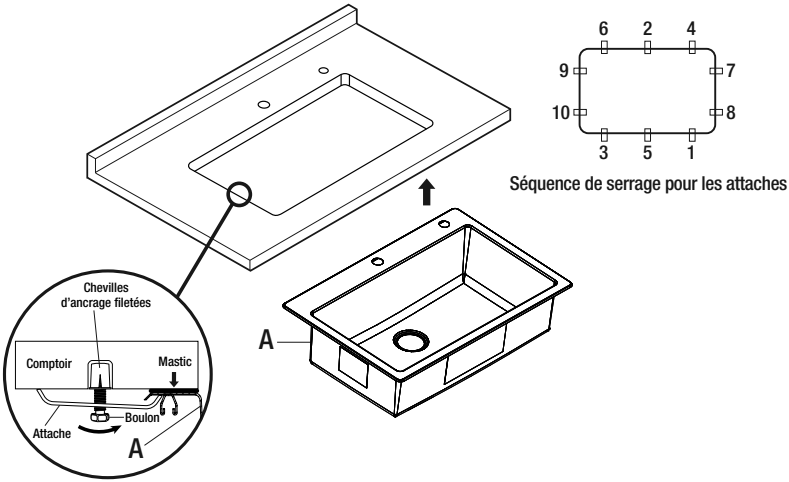

Fig. 4

INSTALLATION SUR LE COMPTOIR

REMARQUE: Les éviers installés par le dessus sont déposés sur le comptoir à partir du dessus. Si vous installez un évier sous le comptoir, veuillez voir la section pour "Installation sous le comptoir". Le gabarit de l'évier (1A) illustre les lignes de coupe pour l'installation sous et sur le comptoir. Examinez-le soigneusement et suivez les lignes de coupe pour l'installation sous le comptoir uniquement pour installer l'évier à partir du dessous de votre comptoir.

PRÉPARER LA SURFACE

- Centrer le gabarit (1A) sur le comptoir de manière à ce qu'il soit parallèle à l'avant du comptoir (s'assurer qu'il n'y aura pas d'obstruction avec les composantes de structure intérieure du cabinet ou du comptoir). Le tout doit pouvoir passer à travers le surplomb du comptoir et le coté avant de l'intérieur du cabinet.

- Veuillez tenir compte que la marge de recul générale est de 3 1/2 - 4 po (89 mm – 102 mm) à partir de l'avant du comptoir (dépendamment de la structure du cabinet, du surplomb du comptoir, du type d'évier et de la taille du plateau de coupe).

- Assurez-vous qu'il n'y aura pas d'obstruction avec les composantes de structure intérieure du cabinet ou du comptoir.

DÉCOUPE DU COMPTOIR

AVERTISSEMENT : Toujours porter des lunettes et des gants de sécurité afin d'éviter les blessures.

- Sécuriser le gabarit (1A) sur le comptoir en utilisant du ruban adhésif.

- Placer un support sous la superficie de coupe afin de prévenir que cette portion du comptoir tombe pendant la coupe. Utiliser la scie appropriée pour couper le long de la ligne de coupe.

- Insérer l'évier (A) dans le trou au dessus du comptoir pour vérifier si celui-ci est bien ajusté. Ajuster la superficie de coupe si nécessaire.

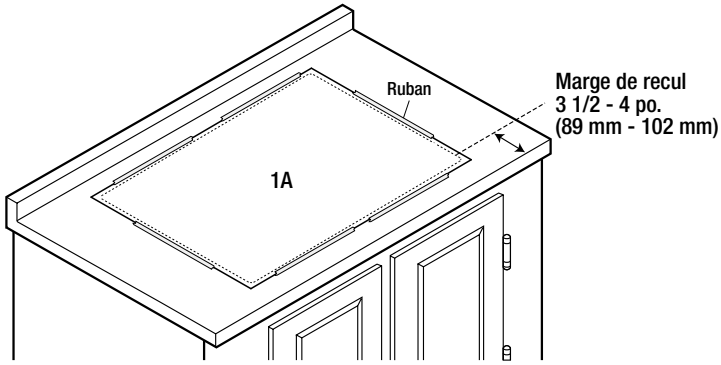

Installation sur le comptoir

Fig. 5

FRANÇAIS

INSTALLATION DE L'ÉVIER

REMARQUE: Installer le robinet selon les instructions indiquées dans la section "Installation du robinet" avant d'accomplir cette étape. Installer la crépine selon les instructions indiquées dans la section "Installation la crépine" avant d'accomplir cette étape.

- Installer les attaches de fixation par le dessus et les boulons dans les charnières d'attache de l'évier, comme le montre la figure 6. Utiliser la figure 8 pour déterminer le nombre d'attaches à installer dans chaque charnière.

- Appliquer du mastic à base de silicone (non fourni) sous le rebord de l'évier (A) des quatre côtés ou tout autour du bord supérieur de la découpe dans le comptoir.

- Insérer délicatement l'évier (A) dans le comptoir en s'assurant que les attaches de fixation par le dessus (G) n'accrochent pas les bords du comptoir. S'assurer que l'évier (A) est centré et parallèle à l'avant du comptoir.

- Régler chaque attache de fixation par le dessus le long des charnières de sorte qu'elles soient espacées de manière égale autour de l'évier (A).

- Faire pivoter les attaches de fixation par le dessus le long des charnières de manière à ce qu'elles enclenchent le comptoir et serrer progressivement les vis (voir la séquence de serrage illustrée dans la figure 8) jusqu'à ce que le rebord de l'évier soit à affleurement avec le comptoir. Vérifier l'alignement pendant le serrage pour s'assurer que l'évier (A) est parallèle à l'avant du comptoir. Ajuster et resserrer au besoin. Ne pas trop serrer.

REMARQUE: Si le rebord n'est pas à affleurement avec le comptoir, placer un poids lourd ou une pince par le haut pour abaisser le rebord jusqu'à ce que le mastic durcisse.

- Une fois terminé, essuyer tout excès de mastic et le laisser durcir avant de poursuivre l'installation.

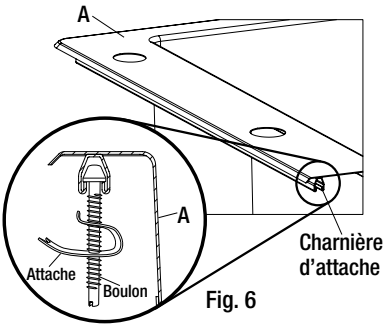

Fig. 6

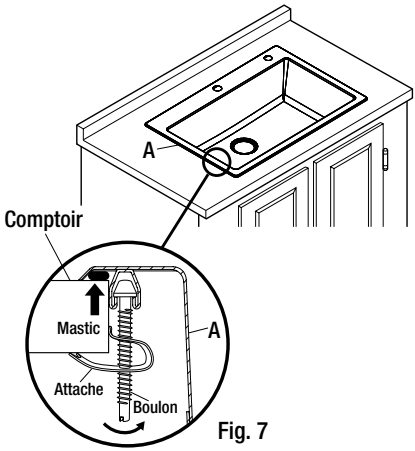

Fig. 7

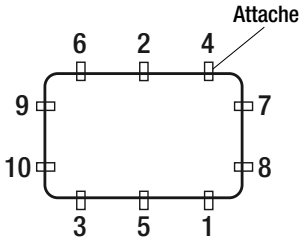

Séquence de serrage pour les attaches

Fig. 8

FRANÇAIS

INSTALLATION DU ROBINET

- Fixer la tête de la douchette (1) au raccord de la douchette (2).
- Retirer le joint (3), la rondelle métallique (4) et l'écrou de serrage (5) de la tige de montage du robinet.
- Insérer le tuyau souple du robinet et la tige de montage dans l'orifice pour le robinet dans l'évier et déposer le robinet sur l'évier.
- Par en dessous, utiliser le joint (3), la rondelle métallique (4) et l'écrou de serrage (5) pour fixer le robinet à l'évier.
- Serrer l'écrou de serrage (5) à la main jusqu'à ce qu'il soit bien fixé. Utiliser une clé pour serrer. Serrer délicatement les deux vis sur l'écrou de serrage. Ne pas trop serrer.
- Raccorder la sortie d'eau principale (6) au tuyau de la douchette (9) à l'aide du raccord rapide (7) , comme illustré. – Fixer le raccord rapide mâle (8) au raccord rapide femelle (7) et s'assurer qu'il est bien en place. Tirer légèrement sur les raccords rapides pour vérifier la solidité du raccordement.
- Faire rentrer complètement le tuyau de la douchette (9). Installer le contrepoids (10) à environ 50 mm (2 po) du bas du tuyau, du côté le plus proche du bec de la douchette (1). Il ne doit pas y avoir de jeu dans le tuyau souple; il doit se mouvoir librement.
- Fixer les tuyaux d'alimentation (non fournis) aux raccords d'entrée du robinet et les serrer à la main. Utiliser deux clés pour serrer les deux extrémités ensemble.

REMARQUE : Le robinet risque d'être endommagé si deux clés ne sont pas utilisées, et la garantie sera annulée. Ne pas trop serrer. Il est recommandé de demander à une deuxième personne de tenir le robinet en place pendant le serrage des écrous de montage. Veiller à ce qu'aucun des tuyaux d'alimentation ne soit plié pendant l'installation.

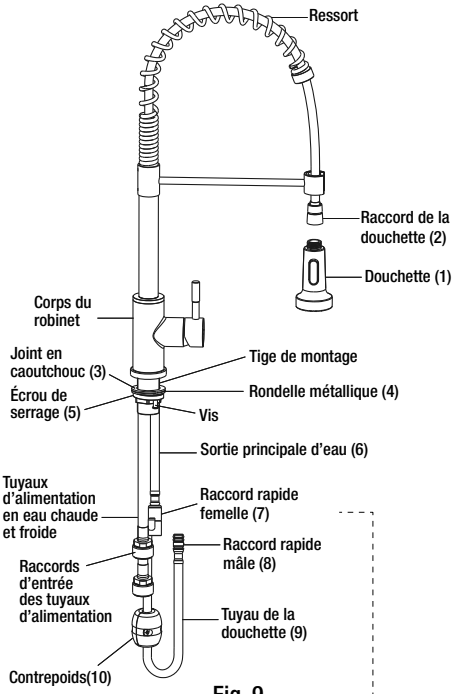

Fig. 9

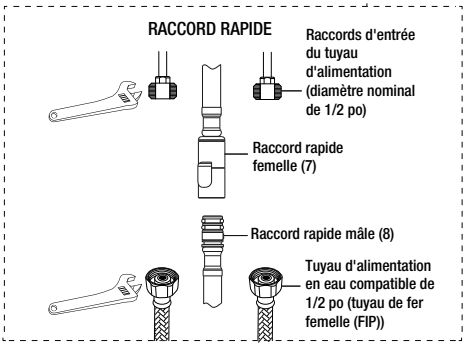

Fig. 10

FRANÇAIS

INSTALLATION DU DISTRIBUTEUR À SAVON

ATTENTION : Le dispositif est conçu pour être utilisé avec du savon liquide pour usage domestique seulement. L'utilisation de tout autre savon ou produit chimique avec ce dispositif peut endommager le distributeur et annuler la garantie.

- Fixer la paille (10) à la tête du distributeur (9) et les mettre de côté.

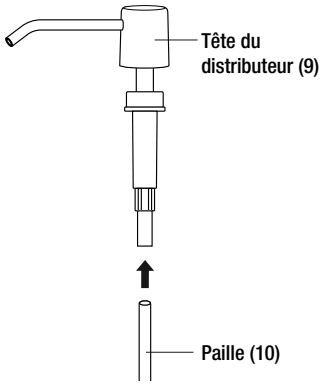

Fig. 11

- À partir du dessus de l'évier, installer le joint (12) et le corps du distributeur (11).
- À partir du dessous de l'évier, fixer le corps du distributeur (11) à l'aide de l'autre joint (12) et de l'écrou de blocage (13). Installer la bouteille (14) dans le corps du distributeur (11).
- Verser du savon (non inclus) dans la bouteille (14) par le haut du corps du distributeur (11).
- Monter la tête du distributeur (9) au corps du distributeur (11).

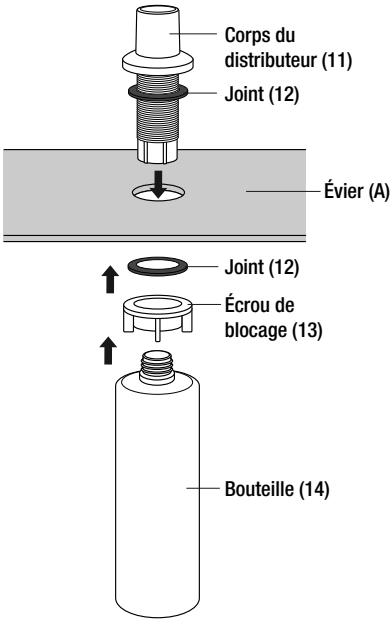

Fig. 12

FRANÇAIS

INSTALLATION DE LA CRÉPINE

REMARQUE : En cas d'installation d'un broyeur à déchets (non inclus), ne pas installer la crépine.

- Appliquer une bague d'étanchéité en mastic de plomberie ou scellant en dessous de la bride du corps de la crépine.
- Insérer le corps de la crépine (15) dans l'orifice d'évacuation et presser pour bien l'assoir sur la surface.
- Sous l'évier, assembler le joint en caoutchouc (16), la rondelle de friction (17) et l'écrou de blocage (18) sur le corps de la crépine (15). Serrer l'écrou de blocage de la crépine à la main jusqu'à ce qu'il soit bien serré. Ne pas trop serrer.
- Insérer la bride en plastique (19) dans l'extrémité à bride du tuyau de vidange (20) (non fourni), puis fixer le tuyau de vidange au corps de la crépine à l'aide de l'écrou de raccord (21). Serrer l'écrou de raccord (21) jusqu'à ce qu'il soit bien serré. Ne pas trop serrer.
- Enlever l'excédent de mastic autour de l'orifice d'évacuation.

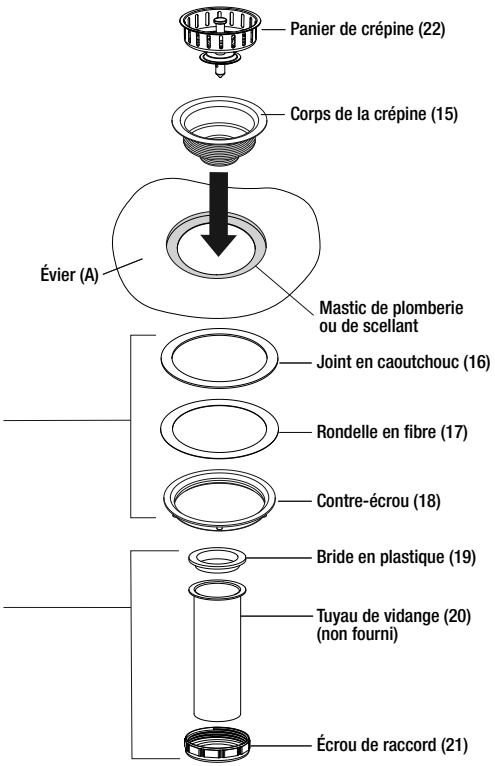

Fig. 13

DRAINAGE

Le tuyau de vidange (non fourni) installé précédemment dans l'orifice d'évacuation peut maintenant être raccordé à la plomberie domestique. Dans certains cas, la plomberie devra être modifiée pour assurer un drainage adéquat. Si c'est le cas, consulter un plombier accrédité pour effectuer les modifications nécessaires.

TUYAUX D'ALIMENTATION (NON INCLUS)

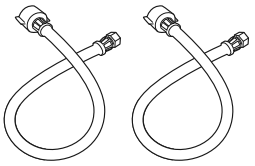

Brancher les tuyaux d'alimentation à l'alimentation en eau du domicile conformément aux instructions du fabricant.

Ouvrir les robinets d'alimentation en eau chaude et froide puis faire couler l'eau pour vérifier l'installation (tuyau d'eau chaude branché au bon endroit). Vérifier s'il y a des fuites. Faire couler de l'eau chaude et froide sans interruption pendant environ une minute pour éliminer tout résidu des tuyaux.

Installation (suite)

INSTALLATION DE LA GRILLE

- S'assurer que le panier de crépine (C) est déjà placé dans l'évier (A) avant de placer la grille métallique (B).

- La grille métallique (B) doit être placée avec ses supports en caoutchouc vers le bas. Incliner la grille en angle, la faire glisser dans l'évier (A), et la placer de sorte qu'elle repose à plat au fond de l'évier.

REMARQUE : Robinet et distributeur à savon non illustrés aux fins de clarté.

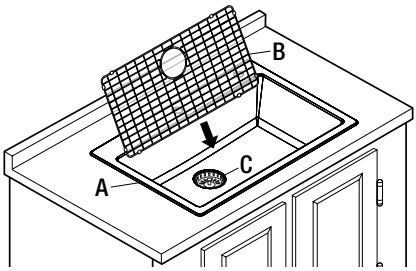

Entretien

REMPLACEMENT DE LA CARTOUCHE

- Couper l'alimentation du robinet en eau.
- Dévisser le levier de la poignée (23). Desserrer la vis de réglage (25) à l'aide de la clé hexagonale et retirer le corps de la poignée (30).
- Dévisser délicatement la bague décorative (29) et l'écrou de serrage (28).
- Retirer la cartouche (27) du corps du robinet (26) et la remplacer par une nouvelle cartouche en céramique. Veiller à ce que la nouvelle cartouche soit correctement installée et que les broches d'alignement soient à l'endroit approprié.
- Fixer la cartouche en place à l'aide de l'écrou de serrage (28).
- Serrer doucement les écrous de serrage (28) à l'aide d'une clé. Ne pas trop serrer.
- Réinstaller la bague décorative (29). Faire glisser le corps de la poignée (30) sur la cartouche et s'assurer qu'elle tourne librement. Fixer le corps de la poignée (30) en place à l'aide de la vis de réglage (25), puis réinstaller le levier de la poignée (23).
- Reconnecter l'alimentation en eau du robinet.
- Actionner le robinet pour en vérifier le bon fonctionnement et s'il y a des fuites.

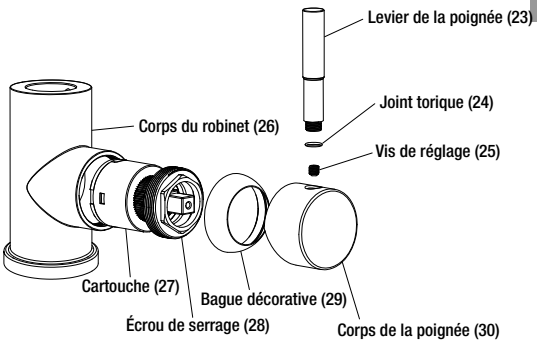

FRANÇAIS

Soin et nettoyage

Votre évier est fabriqué avec de l'acier inoxydable de la plus haute qualité. Moyennant l'apport des soins appropriés il vous fournira un excellent rendement pendant plusieurs années.

À faire:

- Après l'utilisation, toujours rincer votre évier avec de l'eau de robinet pour diluer et enlever les dépôts.
- Si possible, sécher à la serviette après toute utilisation pour éviter les traces d'eau. Si les traces d'eau se produisent, nettoyer avec une solution douce de vinaigre et d'eau suivie d'un bon rinçage.
- Employer du savon liquide, un produit nettoyant de ménage général, ou une faible solution de vinaigre et d'eau pour le nettoyage régulier.
- N'utiliser que des tampons à récurer en plastique recommandés pour une utilisation dans les éviers en acier inoxydable, et ne les utiliser que dans la cuve de l'évier. Frotter dans la direction des lignes du fini satiné.

À ne pas faire:

- Éviter de laisser sécher ou reposer sur la surface de l'évier tout résidu de nourriture, de détergent, de savon, de graisse ou de condiment pendant des périodes prolongées.
- Ne jamais employer des produits abrasifs car ils peuvent ternir et rayer le fini.
- Ne pas utiliser des tampons à récurer dans l'évier car ils peuvent ternir le poli.
- Ne jamais laisser des casseroles en acier ou en fonte dans votre évier pendant des périodes prolongées car elles mènent à la corrosion.
- Ne jamais utiliser de nettoyants à base de chlore avec votre nouvel évier, ceci pourrait causer l'apparition de taches de rouille ainsi que sa décoloration. Si vous devez utiliser de tels produits nettoyants, rincer vigoureusement avec de l'eau froide immédiatement après leur utilisation.
- Si d'autres produits chimiques ou de la colle entrent en contact avec la surface de l'évier, essuyer et rincer vigoureusement avec de l'eau froide

ÉLIMINATION DES RAYURES, TACHES ET IMPERFECTIONS, ET RESTAURATION DES SURFACES :

Les petites taches de rouille qui apparaissent régulièrement dans l'évier sont habituellement causées par l'interaction de l'acier avec les produits chimiques qui se trouvent dans de nombreuses substances auxquelles les éviers sont couramment exposés. Elles peuvent également apparaitre lorsque d'autres objets sont placés ou laissés dans l'évier. Les rayures, quant à elles, sont causées par l'usure normale.

Pour enlever les rayures et les taches dans l'évier, les frotter à l'aide d'un tampon à récurer non métallique (p. ex., Scotch-Brite[MD]) et d'un nettoyant légèrement abrasif (p. ex., Vim[MD] ou Barkeeper's Friend[MD]). Toujours frotter les surfaces dans le sens du grain de l'acier. Lorsque vous avez terminé, rincer l'évier avec de l'eau et l'essuyer à l'aide d'une serviette pour permettre qu'une couche externe protectrice se forme. Vous pouvez également utiliser cette procédure pour redonner à toutes les surfaces de l'évier leur éclat.

Pièces de rechange

Si des pièces sont manquantes ou pour obtenir des pièces de rechange, communiquer avec nous au **cs@conglomkb.com** ou **1-877-333-0098** (service en anglais et français, du lundi au vendredi, de 8 h 30 à 17 h, HE). Faire la liste des pièces nécessaires avec leur code.

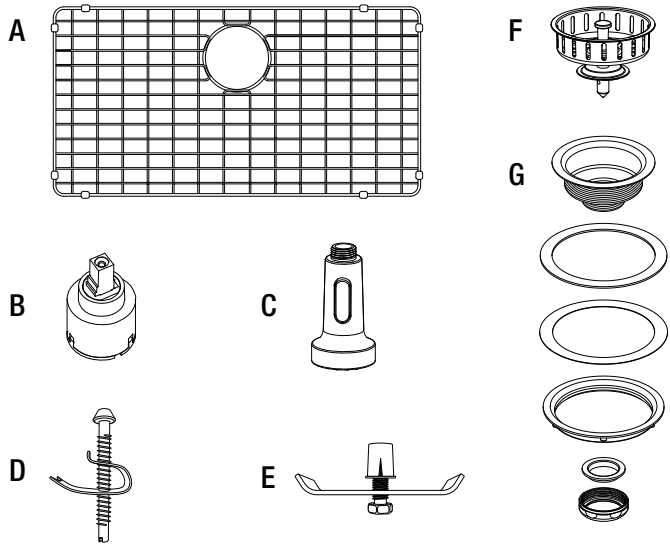

Pièce	Description	Code	Quantité
A	Grille métallique	QHS266	1
B	Cartouche en céramique	QHL216	1
C	Douchette	QHL223	1
D	Attache de fixation par le dessus	QHS270	10
E	Attache de fixation par le dessous	QHS271	10
F	Panier de crépine	QHS268	1
G	Assemblage de la crépine	QHS269	1

FRANÇAIS

Índice

OWNER'S MANUAL 2
MANUEL DE L'UTILISATEUR 17

Información de seguridad 32
Garantía
Un año de garantía limitada. 33
Procedimiento de reclamación 33
Preinstalación
Herramientas/Materiales requeridos. 34
Piezas necesarias 34
Contenido del paquete. 35
Instalación
Montaje inferior 36
Montaje superior 39
Instalación del grifo 41
Instalación del dispensador de jabón . . 42
Instalación del colador. 43
Instalación de rejilla metálica 44
Mantenimiento 44
Cuidado y limpieza 45
Piezas de repuesto 46

Información de seguridad

PRECAUCIÓN : Use guantas y gafas de seguridad en todo momento para evitar lesiones personales.

LEA Y GUARDE ESTAS INSTRUCCIONES

1. Examine la unidad antes de proceder. Verifique si la superficie presenta defectos o daños, abolladuras, curvaturas, golpes o marcas por rozaduras. Si observa algún daño, no le instale.
2. Utilice esta unidad exclusivamente de la manera concebida por el fabricante; si tiene preguntas, comuníque con el fabricante.
3. El trabajo de instalación y de plomería deben ser hechos por personas calificadas de acuerdo con todos los códigos y normas aplicables, e incluye una construcción calificada a prueba de incendio.
4. Proteja la superficie total del producto durante la instalación para evitar daños.

Garantía

UN AÑO DE GARANTÍA LIMITADA

Se debe realizar una inspección a conciencia antes de la instalación y debe reportar inmediatamente cualquier daño. No nos hacemos responsables por fallos o daños que pudieran haberse descubierto o evitado con una inspección y pruebas adecuadas antes de la instalación.

Conglom Inc. garantiza esta producto contra defectos en materiales y de fabricación durante 1 (un) año a partir de la fecha de compra. Es necesario que el comprador original entregue a Conglom Inc. el comprobante de compra (recibo original) para todos los reclamos relacionados con la garantía.

Esta garantía no es transferible y será anulada si la unidad se quita del lugar donde se instaló inicialmente o si no se instala de acuerdo con las instrucciones del fabricante. La garantía no se aplica en caso de daños en el producto debidos al uso de piezas distintas a los repuestos originales de Conglom Inc. (las piezas de repuesto se pueden obtener enviando un correo electrónico a **cs@conglomkb.com** o llamando al **1-877-333-0098** entre las 8:30 a. m. y 5:00 p. m. EST) a los errores de instalación, el maltrato, uso indebido y cuidado y mantenimiento inapropiados (sin importar si lo realiza un plomero, contratista, proveedor de servicios o familiar del comprador). La garantía no incluye los daños debidos a condiciones agresivas del aire o el agua, limpiadores y / o materiales fuertes o abrasivos.

Bajo ninguna circunstancia seremos responsables de lesiones físicas o daños a la propiedad que resulten de una instalación o uso inapropiados de este producto. No seremos responsables por inconvenientes ocasionados por pérdida de uso de este producto, costos incurridos en mano de obra o materiales, retiro e instalación de unidades de remplazo, ni ningún otro daño incidental o consecuente. Costos relacionados con la obtención de acceso para la reparación o el reemplazo son la responsabilidad del usuario.

Nuestra obligación se limita a la reparación o reemplazo de una unidad (a nuestra discreción) que pueda comprobarse, únicamente al examinarla nosotros, que tiene defectos bajo un uso y servicio normal durante el periodo de garantía.

Cualquier fallo de este producto que no sea identificable como un defecto en materiales o de fabricación no estará cubierto por esta garantía. Estos artículos que no se pueden garantizar incluyen, pero no se limitan a:

- Instalación indebida sin seguir las instrucciones del fabricante.
- Abolladuras y/o rayones ocasionados durante el transporte, el manejo o la instalación.
- Cambio en el color o acabado debido al uso de productos químicos.
- Daños ocasionados por no seguir las pautas de cuidado y limpieza, incluyendo daños ocasionados por el uso de limpiadores abrasivos.
- Alteraciones hechas a la unidad por parte del comprador o instalador.
- Daños ocasionados por golpes accidentales, incendios, inundaciones, congelamiento y por el desgaste normal.
- Dobleces y deformaciones causados por conexiones forzadas, accesorios demasiado apretados y soporte inadecuado durante la instalación.
- Daños ocasionados por usar limpiadores a base de cloro.

Esta garantía no cubre el uso o la instalación comercial ni institucional.

PROCEDIMIENTO DE RECLAMACIÓN DE GARANTÍA

Si ocurre un defecto por el que se pueda presentar una reclamación o si se necesitan repuestos, póngase en contacto con nuestro equipo de servicio al cliente escribiendo a **cs@conglomkb.com** o llamando al teléfono **1-877-333-0098** (de lunes a viernes, de 8:30 a. m. a 5:00 p. m., EST).

Antes de llamar para presentar una reclamación, asegúrese de tener a la mano:

- El número o la descripción del modelo.
- El comprobante de compra.
- Los detalles del defecto y o el número de pieza.
- Nombre(s) y domicilio(s) del propietario y el instalador.

Preinstalación

PLANIFICACIÓN DE LA INSTALACIÓN

Puede optar por instalar este fregadero de dos formas: montaje inferior (desde abajo de la encimera) o montaje superior (desde arriba de la encimera). Debe instalar este fregadero únicamente en una encimera de al menos 36 pulg. (914 mm) de ancho con una superficie sólida que tenga un grosor mínimo de al menos 3/4 pulg. (19 mm).

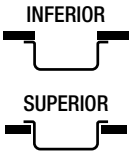

Proteja la superficie total del producto durante la instalación para evitar daños.

HERRAMIENTAS/MATERIALES REQUERIDOS (NO SUMINISTRADOS)

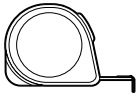
Cinta de medir

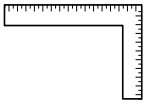
Escuadra de carpintero

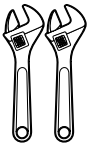
Llaves (2)

Cierra reciprocante

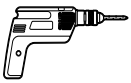
Taladro eléctrico o destornillador eléctrico

Llave de tubos

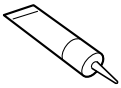
Masilla de plomero

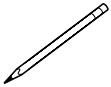
Marcador o lápiz

Cinta de papel aluminio

Desarmador plano

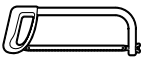
Sierra de mano

Gafas de seguridad

Guantes de seguridad

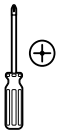
Destornillador de estrella (Phillips)

PIEZAS REQUERIDAS (NO SUMINSTRADAS)

Tubo final (1)

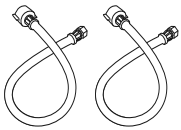
Línea de alimentación (2)

ESPAÑOL

CONTENIDO DEL PAQUETE

Antes de llevar a cabo la instalación, verifique cuidadosamente que la unidad no presente ningún daño ni que falten piezas. En caso de que la unidad esté dañada o falten piezas, comuníquese con el departamento de servicio al cliente vía **cs@conglomkb.com** o al **1-877-333-0098** (servicio en inglés y francés, de lunes a viernes, de 8:30 a.m. A 5 p.m., hora del Este). No tire el embalaje hasta que quede satisfecho con el producto.

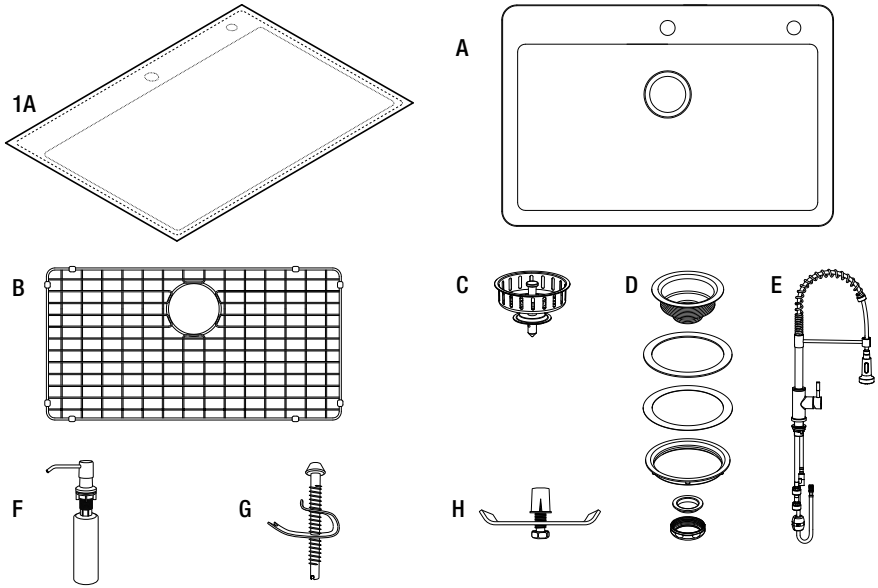

Pieza	Descriptión	Cantidad
1A	Plantilla para montaje	1
A	Fregadero de acero inoxidable	1
B	Rejilla metálica	1
C	Colador	1
D	Conjunto de colador	1
E	Grifo	1
F	Dispensador de jabón	1
G	Presillas de montaje superficial	10
H	Presillas de montaje inferior	10

MONTAJE INFERIOR

NOTA: Los fregaderos bajo encimera se instalan desde la parte inferior de la encimera. Si está instalando un fregadero de montaje superficial o de encastre, consulte la sección correspondiente a "Montaje Superficial" Recomendamos que un instalador profesional realice la instalación bajo encimera. Una instalación incorrecta anulará la garantía. La plantilla para montaje (1A) indica las líneas de corte para ambos tipos de montaje: bajo encimera y superficial. Examínela atentamente y siga las líneas de corte correspondientes al montaje bajo encimera solo para instalar el fregadero por debajo de la encimera.

PREPARACIÓN DEL ÁREA

- Coloque la plantilla (1A) sobre el espacio de la encimera que prefiera. Tenga presente que la distancia lateral que se suele utilizar es de 3 1/2 - 4 pulgadas (89 mm - 102 mm) desde el frente de la encimera hasta el recipiente del fregadero (según la estructura de la alacena, el voladizo de la encimera, el tipo de recipiente del fregadero y el tamaño de la plataforma).
- Procure que la plantilla (1A) quede paralela a la parte delantera de la encimera.

CORTE DE LA ENCIMERA

PRECAUCIÓN: Use guantes y gafas de seguridad en todo momento para evitar lesiones personales.

- Procure que la plantilla (1A) se ubique de forma tal que el fregadero quede alejado de todos los objetos y que se puedan instalar los accesorios de montaje. Sujete la plantilla a la parte superior de la encimera, con cinta adhesiva.
- Coloque un soporte debajo de la abertura realizada en la encimera, para evitar que se caiga durante el corte. Utilice una sierra adecuada para cortar por la línea de corte correspondiente al montaje inferior.
- Perfore un agujero de 1-3/8 pulgadas (35 mm) para la instalación del grifo.
- Perfore un orificio de 1-1 / 4 pulg. (32 mm) para la instalación del dispensador de jabón.

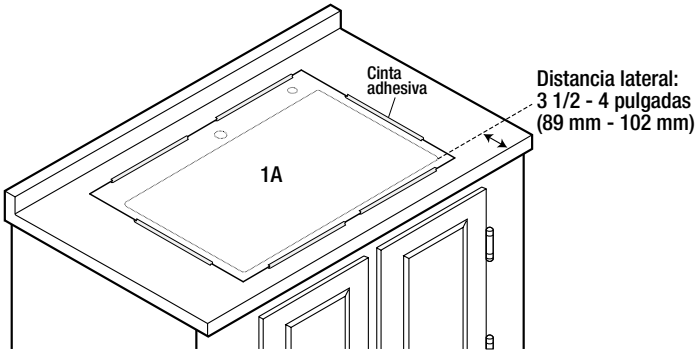

Montaje inferior

Fig. 1

PROBAR EL ENCAJE DEL FREGADERO

- Coloque el fregadero (A) debajo del corte en la encimera para corroborar el ajuste. Asegúrese de que la parte visible sea la misma en los cuatro lados vista desde arriba. De ser necesario, juste el área de corte.

- Cuando esté conforme con la ubicación del fregadero (A), marque la posición del borde de la abertura de la encimera, en la parte superior del fregadero y en todo el contorno de la brida del fregadero, por debajo de la encimera.

- Aparte el fregadero y continúe con el resto de la instalación.

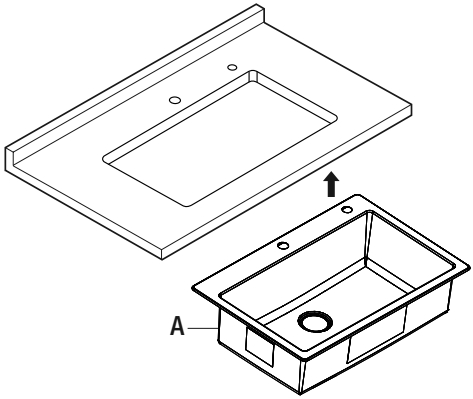

Fig. 2

PERFORAR LOS ORIFICIOS PARA LOS GANCHOS DE MONTAJE INFERIOR

- En la parte inferior de la encimera, marque la ubicación de los diez orificios para las presillas de montaje inferior (F). Estos orificios se deben ubicar a intervalos regulares, en el contorno de la brida del fregadero, tal como se muestra más abajo. Es necesario separarlos del contorno de la brida del fregadero, alrededor de 15.8 mm (5/8 pulgadas).

- Con ayuda de un taladro eléctrico y una broca de 10.6 mm (27/64 pulg.), taladre los agujeros con de 14 mm (9/16 pulg.) de profundidad. Utilice un tope de profundidad de la broca para asegurarse de no perforar la parte superior de la encimera.

PRECAUCIÓN: Use guantes y gafas de seguridad en todo momento para evitar lesiones personales.

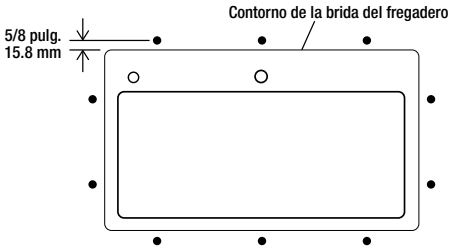

Ubicaciones de los orificios para las presillas de montaje inferior
(Parte inferior de la encimera)

Fig. 3

ESPAÑOL

INSTALAR EL FREGADERO

NOTA: Antes de completar este paso, instale el escurridor siguiendo las instrucciones.

- Coloque las presillas de montaje de los pernos de sujeción en la encimera para que floten en los agujeros que perforó debajo de la encimera. De ser necesario, utilice un perno para facilitar este proceso.
- Coloque, sin apretar demasiado, los tornillos y las presillas en los insertos roscados, y ubíquelos en línea, en forma paralela al contorno de la brida del fregadero, para que no interfieran con la colocación del fregadero.
- Coloque una gota de sellador de silicona (no incluido) alrededor del perímetro superior externo de la brida del fregadero, como se muestra más abajo.
- Coloque con cuidado el fregadero (A) debajo de la encimera, mientras alinea las marcas de lápiz en el borde del fregadero que trazó cuando ajustó el fregadero.
- Gire cuidadosamente las abrazaderas de las presillas de montaje inferior sobre la brida del fregadero y ajuste suavemente los pernos (consulte la secuencia de ajuste) para asegurar el fregadero. Verifique nuevamente la alineación desde arriba y realice los ajustes finales, si es necesario, y apriete todos los pernos.
- Limpie todo exceso de silicona y, para obtener mejores resultados, deje secar durante ocho horas.
- Instale la encimera, el grifo y la plomería, según las instrucciones del fabricante.
- Instale el grifo, el dispensador de jabón y el colador del fregadero de acuerdo con las instrucciones de este manual.
- Instale todas las demás tuberías de acuerdo con las instrucciones del fabricante.

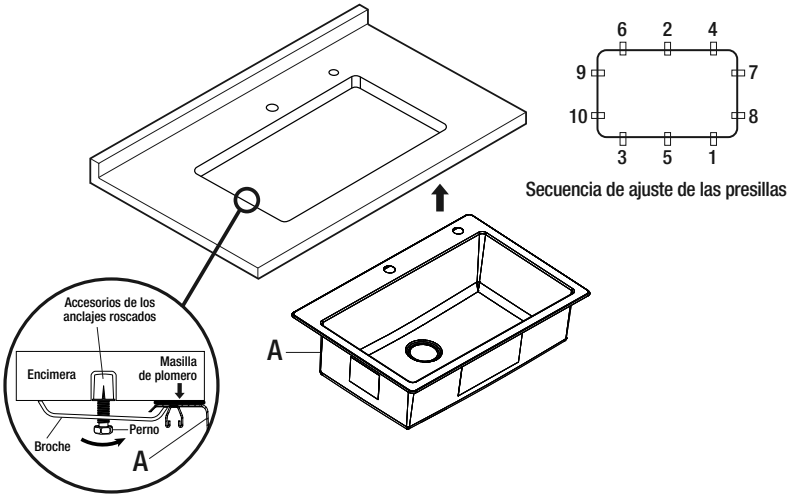

Fig. 4

MONTAJE SUPERFICIAL

NOTA: Los fregaderos superficiales se colocan en la encimera desde arriba. Si está instalando un fregadero bajo encimera, consulte la sección correspondiente a "Montaje Inferior". La plantilla para montaje (1A) indica las líneas de corte para ambos tipos de montaje: bajo encimera y superficial. Examínela atentamente y siga las líneas de corte exterior correspondientes al montaje superficial, únicamente para instalar el fregadero sobre la encimera.

PREPARACIÓN DEL ÁREA

- Centre la plantilla (1A) sobre la encimera, a fin de que quede paralela al frente de la encimera (procurando que no interfiera con la estructura interior de la alacena o de la encimera). Debe quedar alejado del voladizo de la encimera y de la cara delantera interna de la alacena.

- Tenga presente que la distancia lateral que se suele utilizar es de 89 mm - 102 mm (3 1/2 - 4 pulgadas) desde el frente de la encimera hasta el recipiente del fregadero (según la estructura de la alacena, el voladizo de la encimera, el tipo de recipiente del fregadero y el tamaño de la plataforma).

- Procure dejar el espacio suficiente para instalar los accesorios de montaje por debajo de la encimera.

CORTE DE LA ENCIMERA

PRECAUCIÓN: Use guantes y gafas de seguridad en todo momento para evitar lesiones personales.

- Fije con cinta adhesiva la plantilla para montaje (1A) a la parte superior de la encimera.

- Coloque un soporte debajo de la abertura realizada en la encimera, para evitar que se caiga durante el corte. Utilice una sierra adecuada para cortar por la línea de corte superficial.

- Inserte el fregadero (A) en la abertura de la encimera, para probar su encastre. Si es necesario, modifique la abertura.

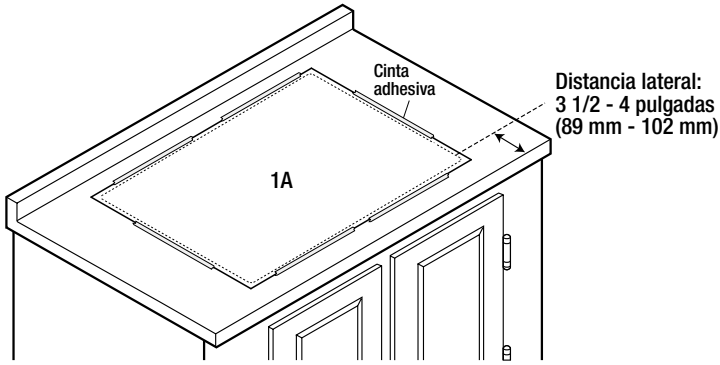

Montaje superior

Fig. 5

ESPAÑOL

INSTALACIÓN EL FREGADERO

NOTA: Antes de completar este paso, instale el grifo con base en las instrucciones de "Instalación del grifo". Antes de completar este paso, instale el colador con base en las instrucciones de "Instalación del colador".

- Instale los broches y pernos de montaje superior en los canales de broche del fregadero como se muestra en la figura 6. Use la figura 8 para determinar cuántos broches instalar en cada canal.

- Aplique sellador de silicona (no incluido) alrededor de la parte inferior de la brida del fregadero (A), en los cuatro lados o alrededor del borde superior del corte en la encimera.

- Baje cuidadosamente el fregadero (A) y colóquelo dentro de la encimera, asegurándose de que los broches de montaje superior (G) no se enganchen en los bordes de la encimera. Asegúrese de que el fregadero (A) esté centrado y paralelo con respecto al frente de la encimera.

- Ajuste todos los broches de montaje superior a lo largo de los canales de modo que estén espaciados uniformemente alrededor del fregadero (A).

- Gire los broches de montaje superior de manera que se enganchen en la encimera y apriete los tornillos progresivamente (consulte la secuencia de apriete de la figura 8) hasta que la brida del fregadero quede al ras respecto a la encimera. Verifique la alineación a medida que aprieta para que el frente del fregadero (A) quede paralelo respecto al frente de la encimera. De ser necesario, ajuste y vuelva a apretar. No apriete demasiado.

NOTA: Si la brida no está al ras con la encimera, coloque algo pesado encima o una abrazadera para presionar la brida hacia abajo hasta que el sellador seque.

- Al terminar, limpie cualquier exceso de sellador y deje secar antes de continuar con el resto de la instalación.

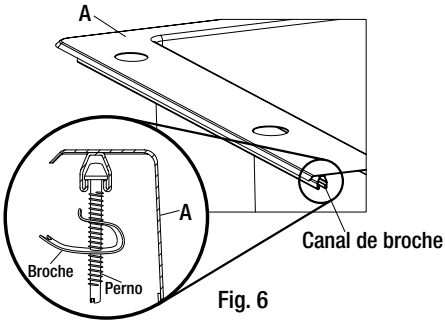

Fig. 6

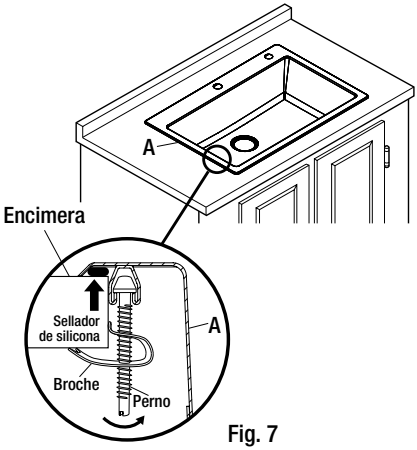

Fig. 7

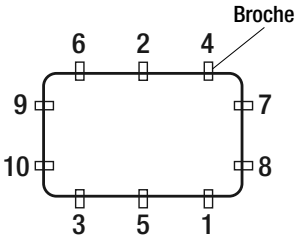

Secuencia de ajuste para las presillas

Fig. 8

ESPAÑOL

INSTALACIÓN DEL GRIFO

- Fije el cabezal de la regadera (1) a su empalme (2).
- Quite la junta de goma (3), la junta metálica (4) y la tuerca de sujeción (5) del vástago de ensamblaje del grifo.
- Inserte la manguera flexible del grifo y el vástago de ensamblaje en el orificio correspondiente del fregadero y coloque el grifo en el fregadero.
- Por debajo, utilice la junta de goma (3), la junta metálica (4) y la tuerca de sujeción (5) para fijar el grifo al fregadero.
- Apriete la tuerca de sujeción (5) con la mano hasta que quede bien asegurada. Utilice una llave para apretarla. Apriete suavemente los dos tornillos de la tuerca de sujeción. No los apriete demasiado.
- Conecte la salida de agua principal (6) a la manguera de la regadera (9) utilizando el conector rápido (7), como se muestra. - Conecte el empalme rápido macho (8) empalme rápido hembra (7) y asegúrese de que esté en su lugar. Tire ligeramente de los empalmes rápidos para verificar la fuerza de la conexión.
- Haga que la manguera de la regadera encaje perfectamente (9). Instale el contrapeso (10) aproximadamente a 50 mm (2 pulg.) de la parte inferior de la manguera, del lado más cercano a la nariz de la regadera (1). No debe haber juego en la manguera flexible; debe moverse libremente.
  - Fije las mangueras de suministro (no incluidas) a los empalmes de entrada del grifo y apriételos con la mano. Junte los dos extremos y asegúrelos con dos llaves.

NOTA: El grifo puede dañarse si no se utilizan dos llaves, y la garantía quedará anulada. No los apriete demasiado. Se recomienda que una persona sostenga el grifo en su lugar mientras otra aprieta las tuercas de ensamblaje. Asegúrese de que ninguna de las mangueras de suministro esté doblada durante la instalación.

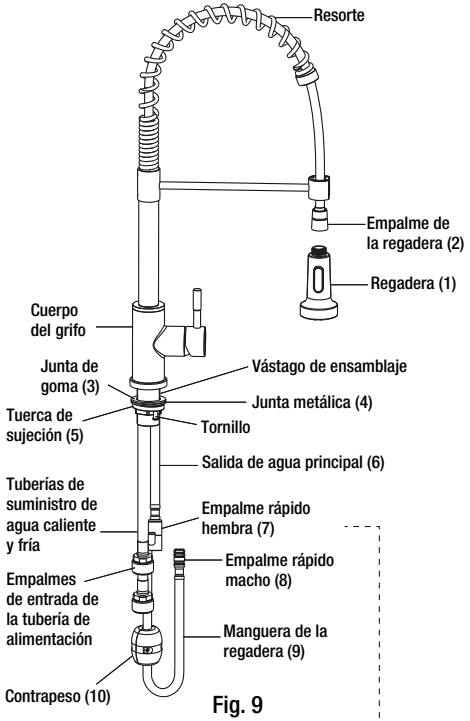

Fig. 9

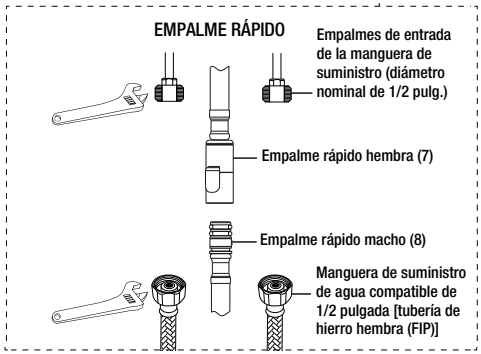

Fig. 10

ESPAÑOL

INSTALACIÓN DEL DISPENSADOR DE JABÓN

PRECAUCIÓN: Esta unidad está diseñada para usarse únicamente con jabón líquido doméstico. El uso de cualquier otro jabón o producto químico en esta unidad puede dañar el dispensador y anular la garantía.

- Coloque la pajita (10) en la cabeza del dispensador (9) y colóquelos a un lado.

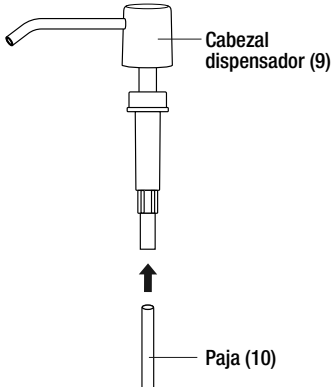

Fig. 11

- Desde la parte superior del fregadero, instale la junta (12) y el cuerpo del dispensador (11).
- Desde debajo del fregadero, asegure el cuerpo del dispensador (11) con ayuda de la otra junta (12) y la contratuerca (13). Instale la botella (14) en el cuerpo del dispensador (11).
- Vierta jabón (no incluido) en la botella (14) a través del cuerpo del dispensador (11) desde la parte superior.
- Coloque la cabeza del dispensador (9) en el cuerpo del dispensador (11).

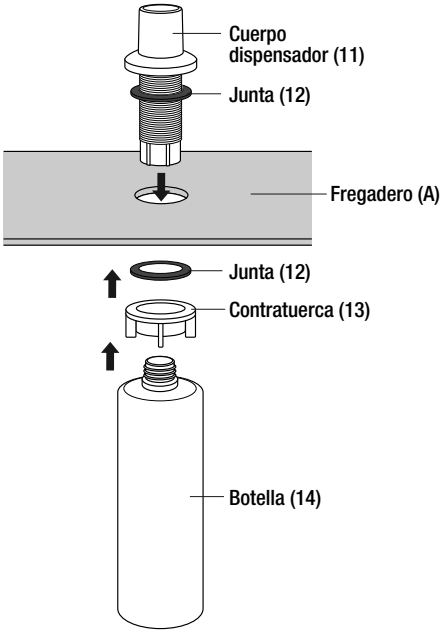

Fig. 12

ESPAÑOL

INSTALACIÓN DEL COLADOR

NOTA: Si instala un triturador de basura (no suministrado), no instale el colador.

- Aplique masilla de plomería o sellador de silicona a la parte superior de la abertura de drenaje.
- Inserte el cuerpo del colador (15) en la abertura de drenaje y presiónelo hacia abajo hasta que esté colocado uniformemente.
- Ensamble la junta de caucho (16), la arandela de fibra (17) y la contratuerca (18) en el cuerpo del colador (15) por debajo del fregadero. Ajuste la contratuerca del colador manualmente. No la apriete demasiado.
- Inserte la brida de plástico (19) en el extremo de la brida del tubo de escape (20) (no incluido) y luego asegure el tubo de escape al cuerpo del colador con la tuerca de conexión (21). Ajuste la tuerca de conexión (21) manualmente. No la apriete demasiado.
- Retire el exceso de sellador de la abertura de drenaje.

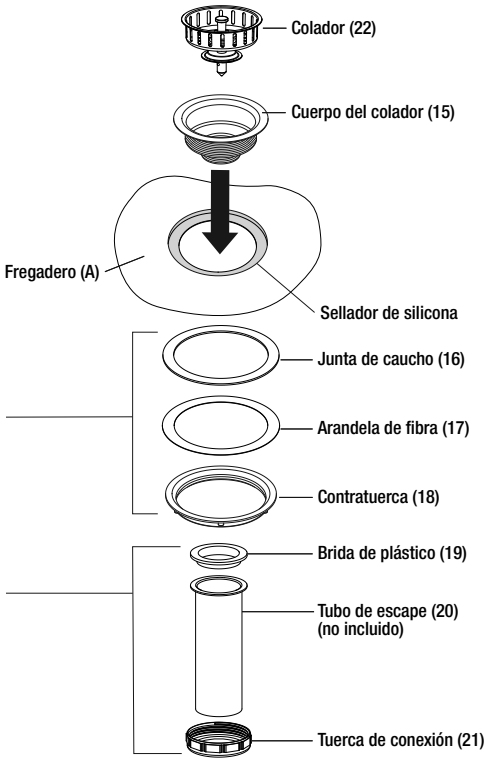

Fig. 13

DRENAJE

Ahora puede conectar a la tubería doméstica el tubo de escape (no incluido) instalado previamente en el drenaje. En algunos casos, la plomería de su hogar tendrá que ser modificada para que el drenaje sea adecuado. De ser así, contrate a un plomero autorizado para que realice las modificaciones necesarias.

LÍNEAS DE ABASTECIMIENTO (NO INCLUIDAS)

Conecte las líneas de abastecimiento al suministro de agua de la casa de acuerdo con las instrucciones del fabricante.

Abra las válvulas de abastecimiento del agua fría y la caliente, y asegúrese de que estén instaladas en las tomas adecuadas. Revise que no haya fugas. Deje abierta el agua caliente y la fría durante aproximadamente un minuto completo, para eliminar cualquier residuo de las líneas.

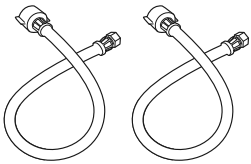

Instalación (continuación)

INSTALACIÓN DE REJILLA METÁLICA

- Asegúrese de que la canastilla para contracanasta (C) ya esté colocada en el fregadero (A) antes de colocar la rejilla de metal (B).

- La rejilla metálica (B) debe colocarse con los soportes de goma hacia abajo. Incline la rejilla en ángulo, deslícelo en el fregadero (A) y colóquelo de modo que quede plano en el fondo del mismo.

NOTA: No se muestra el grifo ni el dispensador de jabón para mayor claridad.

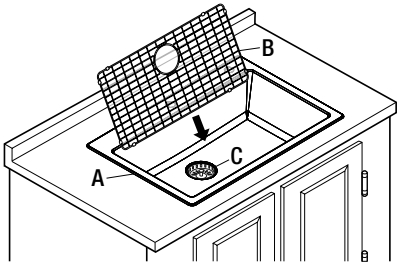

Mantenimiento

REEMPLAZO DEL CARTUCHO

- Cierre el suministro de agua del grifo.
- Desatornille la palanca de la manija (23). Afloje el tornillo de fijación (25) con la llave hexagonal que se incluye y retire el cuerpo de la manija (30).
- Desatornille suavemente la tapa decorativa (29) y la tuerca de retención (28).
- Extraiga el cartucho (27) del cuerpo del grifo (26) y reemplácelo con un nuevo cartucho cerámico. Asegúrese de que el nuevo cartucho esté colocado correctamente con las clavijas de ubicación en el lugar adecuado.
- Fije el cartucho en su lugar con la tuerca de retención (28).
- Apriete delicadamente la tuerca de retención (28) utilizando una llave.
- Vuelva a instalar la tapa decorativa (29). Deslice el cuerpo de la manija (30) sobre el cartucho y asegúrese de que gire libremente. Asegure el cuerpo de la manija (30) en su lugar con el tornillo de fijación (25) y vuelva a instalar la palanca de la manija (23).
- Abra nuevamente el suministro de agua del grifo.
- Opere el grifo para asegurarse de que todo funcione correctamente y verifique que no haya fugas.

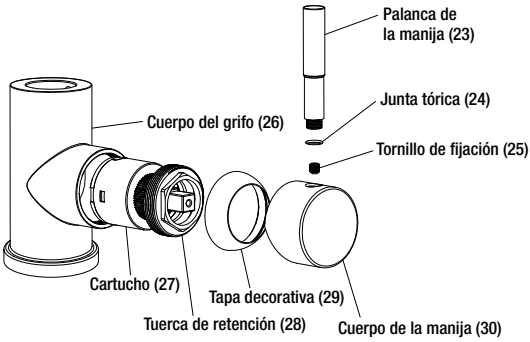

ESPAÑOL

Cuidado y limpieza

Este fregadero está fabricado con acero inoxidable de la mejor calidad y podrá utilizarlo durante muchos años siempre y cuando lo cuide y le dé el mantenimiento adecuado.

Hacer	No Hacer
- Después de cada uso lave el fregadero con el agua del grifo para diluir y quitar cualquier depósito. - Cuando pueda, seque el fregadero con una toalla para evitar que se formen marcas de agua. En caso de que se formen, límpielas con una solución de vinagre y agua, y luego enjuague minuciosamente. - Utilice jabón líquido, limpiador doméstico multiusos o una solución de vinagre y agua para la limpieza regular. - Use únicamente esponjas plásticas recomendadas para uso en fregaderos de acero inoxidable, y solo úselas en la cubeta del fregadero. Restriegue en el sentido de las líneas de lavabado.	- Evite que se seque o deposite cualquier residuo de comida, detergente, jabón, grasa o condimentos por un periodo prolongado en la superficie del fregadero. - Nunca utilice productos abrasivos, ya que opacarán y rayarán el acabado. - Nunca utilice esponjas de lana de acero, ya que dejarán partículas de acero en el fregadero y lo corroerán. - Nunca deje cacerolas de acero o hierro fundido en el fregadero por períodos prolongados, ya que esto puede provocar corrosión. - No utilice limpiadores a base de cloro en su lavabo nuevo, ya que podrían provocar manchas de óxido o decoloración. Si debe utilizarlos, enjuague bien el lavabo con agua inmediatamente después de su uso. Si alguno de los químicos o pegamento entra en contacto con el lavabo durante su instalación, limpie y enjuáguelo bien con agua. - Si algún químico o pegamento entra en contacto con el fregadero durante la instalación, limpie y enjuáguelo bien con agua fresca.

ELIMINAR LOS RAYONES, LAS MANCHAS Y LAS MARCAS, Y RENOVAR LA SUPERFICIE:

Las pequeñas marcas y manchas de óxido que con frecuencia aparecen en el lavabo son resultado, por lo general, de la interacción entre el acero y los productos químicos que se encuentran en la gran variedad de sustancias a las que los lavabos están expuestos comúnmente. También es posible que esas sustancias se transfieran al lavabo desde otros objetos colocados o dejados en él. Los rayones son ocasionados por el uso y el desgaste normales.

Para eliminar los rayones, las manchas y las marcas del lavabo, tállelos con una fibra no metálica (p. ej., Scotch-Brite®) junto con un limpiador ligeramente abrasivo (p. ej., Vim® o Barkeeper's Friend®). Siempre talle las superficies en la dirección de la veta del acero. Al terminar, enjuague el lavabo con agua y séquelo con una toalla, para permitir que se forme en él una capa protectora exterior. El mismo procedimiento puede usarse para renovar todas las superficies del lavabo.

Piezas de repuesto

Si le faltan piezas o requiere refacciones, escríbale a nuestro equipo de servicio al cliente a **cs@conglomkb.com** o llame al **1-877-333-0098** (de lunes a viernes, de 8:30 a. m. a 5:00 p. m. EST). Identifique la(s) pieza(s) requerida(s) y tenga lista su descripción.

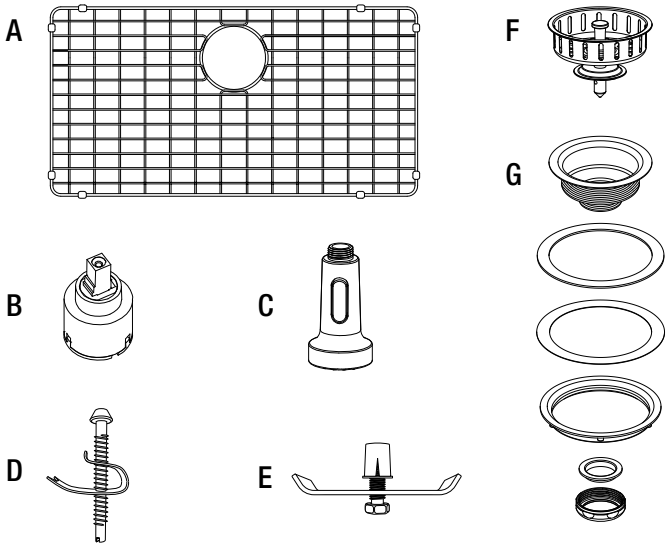

Pieza	Descripción	Código	Cantidad
A	Rejilla metálica	QHS266	1
B	Cartucho	QHL216	1
C	Cabezal de aspersión	QHL223	1
D	Presillas de montaje superficial	QHS270	10
E	Presillas de montaje inferior	QHS271	10
F	Colador	QHS268	1
G	Conjunto de colador	QHS269	1

ESPAÑOL

Imported by / Importé par / Importado por :

St-Laurent, Québec, H4S 2C3
1-877-333-0098 | cs@conglomkb.com

(service available in English and French, Monday - Friday from 8:30 am - 5 pm EST)
(service disponible en anglais et français, du lundi au vendredi, 8h30 à 17h, H.N.E.)
(servicio disponible en inglés y francés, de lunes a viernes, de 8:30 am a 5:00 pm, hora del Este)

www.conglomkb.com