PRESENZA
ITALIA

# BAIGNOIRE IMMERSION SPA PLUS

## GUIDE D'INSTALLATION ET MANUEL DE L'UTILISATEUR

**No. Modèle QB020**

# Table des matières

**Table des matières** . . . . . 2
**Consignes de sécurité** . . . . . 2
**Garantie**
Garantie limitée de cinq ans . . . . . 3
Procédure de réclamation pour la garantie . . . . . 3
**Préinstallation**
Outils/Matériaux requis . . . . . 4
Pièces requises . . . . . 4
Contenu de l'emballage . . . . . 5
**Installation**
Installation de les pattes de nivellement . . . . . 6
Assemblage de drain principal/trop-plein . . . . . 7
**Soin et Nettoyage** . . . . . 9
**Pièces de rechange** . . . . . 10

# Consignes de sécurité

## LIRE ET CONSERVER CES DIRECTIVES

1. Vérifier soigneusement l'unité avant l'installation pour vous assurer qu'elle ne comporte aucun dommage. Si des dommages sont notés, ne pas installer.
2. Cette unité ne peut être utilisé autrement que pour l'usage prévu par le fabricant. Consulter le fabricant pour toutes questions concernant l'unité.
3. Votre installation doit être conforme à tous les codes de bâtiment locaux pour la plomberie. Faites en sorte qu'un ouvrier qualifié effectue ou approuve votre installation de plomberie.
4. Protègez toute la surface durant l'installation.
5. Assurez-vous que la structure du sol est capable de supporter un poids de 45,5 kgs (100 lbs) par pied carré.
6. Tous les trous percés dans l'unité doivent être percés à partir de la surface finie en faisant très attention et doivent être très soigneusement calfeutrés pour former une barrière étanche.

**AVERTISSEMENT :** Toujours porter des lunettes et des gants de sécurité pendant l'installation afin d'éviter les blessures.

## GARANTIE LIMITÉE DE CINQ ANS

Inspecter minutieusement le produit avant l'installation et signaler tout dommage sans délai. Nous ne serons pas responsables des défaillances ou des dommages qui auraient dû être découverts ou évités par une inspection adéquate et des essais avant l'installation.

Conglom Kitchen and Bath garantit ce produit contre tout défaut dans les matériaux ou la fabrication, pour une période de cinq (5) ans à compter de la date de l'achat. Une preuve d'achat (facture d'achat originale) du consommateur/acheteur original devra accompagner toute réclamation faite à Conglom Kitchen & Bath.

Cette garantie est non transférable et sera nulle si l'unité est enlevée de son installation initiale ou si elle n'est pas installée suivant les spécifications du fabricant. Elle ne s'applique pas dans l'éventualité de dommages causés au produit suite à l'utilisation de pièce(s) de rechange autre que les pièces originales Conglom Kitchen and Bath, (les pièces de rechange peuvent être obtenus en nous écrivant un courriel à customer.service@conglomkb.com ou en appellant au 1-877-333-0098 entre 8h30 et 17h00, H.N.E.) une erreur d'installation, l'abus, l'utilisation ou l'entretien incorrecte et le service incorrects (qu'ils soient effectués par un plombier, un entrepreneur, une entreprise de service ou un membre de la famille de l'acheteur). La garantie exclut les dommages causés par des conditions agressives d'air ou d'eau, des nettoyants ou des matériaux rudes et/ou abrasifs.

Nous ne pouvons en aucun cas être tenus responsables pour toute blessure corporelle ou tout dommage matériel résultant d'une mauvaise installation ou utilisation de ce produit. Nous ne serons pas tenues responsables de l'incapacité d'utiliser cette unité, des inconvénients, des coûts encourus pour la main d'œuvre, des matériaux, de l'enlèvement et de l'installation des unités de remplacement ou d'aucun autre dommage causé par un incident ou accessoire. Les coûts encourus pour obtenir l'accès pour la réparation ou le remplacement sont la responsabilité de l'utilisateur.

Nos obligations se limitent à la réparation ou au remplacement de l'unité (selon notre choix) qui peut s'avérer, selon notre examen unique, être défectueuse sous l'utilisation et le service normaux pendant la période de garantie. Nous pouvons émettre un crédit au montant de la valeur de la facture du produit défectueux (ou d'un pourcentage de ce montant selon l'usure) tenant lieu de la réparation ou du remplacement.

Toute défectuosité de l'unité qui ne peut être liée à un défaut de matériel ou de fabrication n'est pas couvert par cette garantie. Ces conditions non garanties incluent, mais ne se limitent pas aux suivantes :

- Une mauvaise installation non conforme aux instructions du fabricant.
- Les bosselures, bosses et rayures causées pendant l'expédition, la manutention ou l'installation.
- Changement de la couleur ou du fini en raison de l'usage d'un produit chimique.
- Les dommages causés par le non-respect des directives de soin et de nettoyage, y compris les dommages causés par l'utilisation de produits nettoyants abrasifs.
- Toute modification apportée à l'unité par l'acheteur ou l'installateur.
- Dommages en raison d'un impact accidentel, du feu, d'une inondation, du gel et de l'usure normale.
- Courbures et déformations provoquées par des raccordements forcés, des fixations trop serrées et un support inadéquat pendant l'installation.

Cette garantie ne s'applique pas à l'utilisation ou l'installation à des fins commerciales ou institutionnelles.

## PROCÉDURE DE RÉCLAMATION POUR LA GARANTIE

Si un défaut couvert par la garantie se produit ou que vous avez besoin des pièces de rechange, contacter notre service à la clientèle au customer.service@conglomkb.com ou au 1-877-333-0098 (lundi au vendredi, 8h30 à 17h, H.N.E.).

Avant d'appeler, veuillez-vous assurer d'avoir en main :

- Numéro de modèle ou une description.
- La preuve d'achat.
- Les détails concernant le défaut et/ou le numéro de la pièce de rechange.
- Le nom et l'adresse du propriétaire et/ou de l'installateur.

# Préinstallation

Inspecter votre unité avant de procéder à l'installation. Vérifier la surface pour y déceler tout défaut ou dommage, y compris les bosses, courbures, bosselures, ou éraflures. Si des dommages sont notés, ne pas installer. S'il vous plaît retourner l'unité au lieu d'achat pour une échange. S'il ya des pièces manquantes, s'il vous plaît contactez le fabricant pour des remplacements.

## OUTILS/MATÉRIAUX REQUIS (NON INCLUS)

Tournevis Phillips

Couteau tout usage

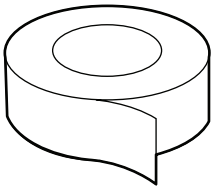

Ruban de téflon

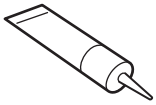

Scellant au silicone

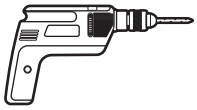

Perceuse électrique (cylindriques)

Niveau

Gants de sécurité

Lunettes de sécurité

## PIÈCES REQUISES (NON INCLUS)

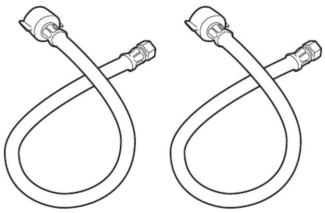

Tuyaux d'alimentation (2)

## CONTENU DE L'EMBALLAGE

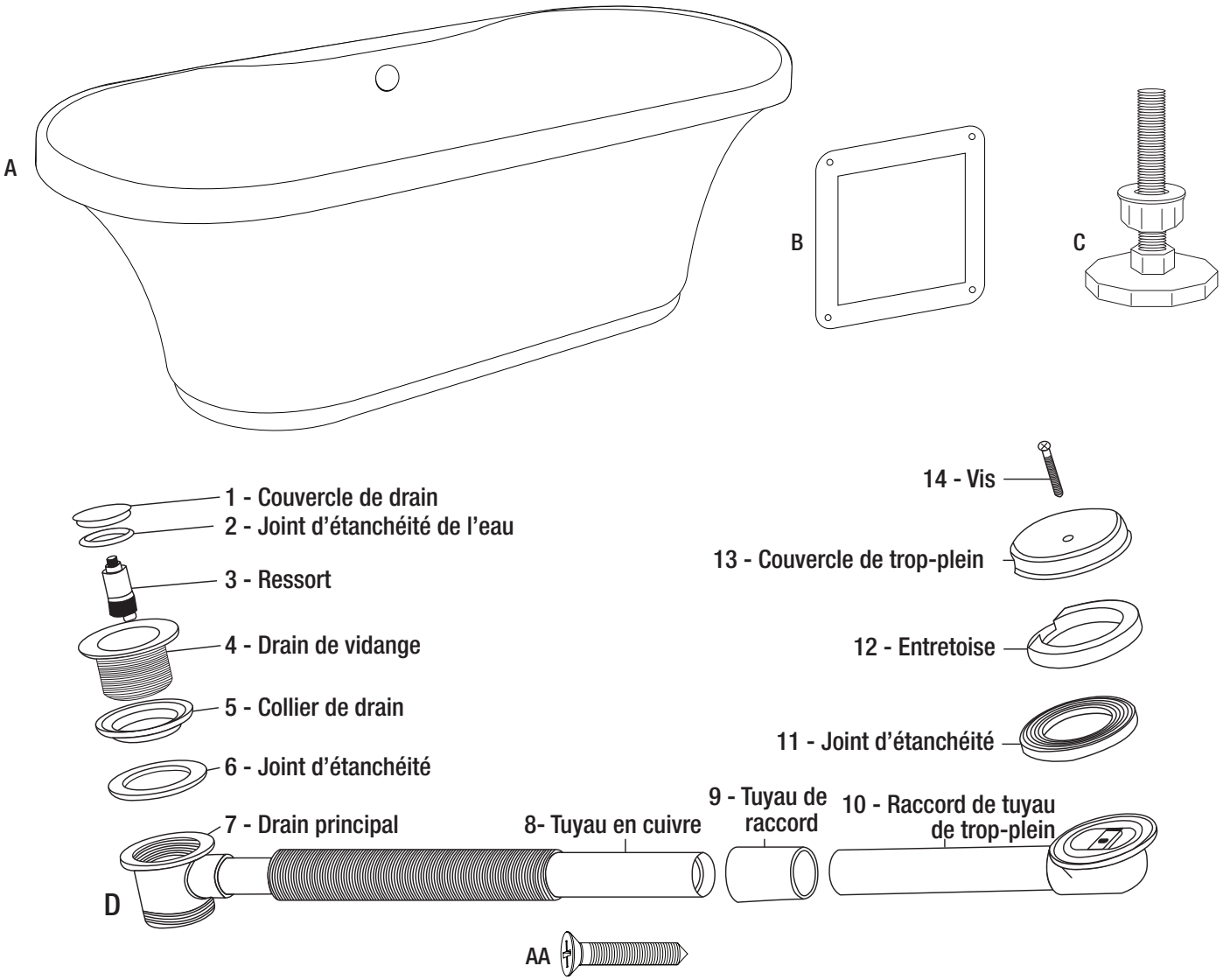


| Pièce | Description | Quantité |
|---|---|---|
| A | Baignoire en acrylique | 1 |
| B | Panneau d'accès | 1 |
| C | Pattes de nivellement | 4 |
| AA | Vis pour panneau d'accès | 4 |

| Pièce | Description | Quantité |
|---|---|---|
| D | Accessoires de trop-plein - y compris : | 1 |

| | | |
|---|---|---|
| 1 - Couvercle de drain | 7 - Drain principal | 13 - Couverture de trop-plein |
| 2 - Joint d'étanchéité de l'eau | 8 - Tuyau en cuivre | 14 - Vis |
| 3 - Ressort | 9 - Tuyau de raccord | |
| 4 - Tuyau de vidange | 10 - Raccord de tuyau de trop-plein | |
| 5 - Collier de drain | 11 - Joint d'étanchéité | |
| 6 - Joint d'étanchéité | 12 - Entretoise | |

## INSTALLATION DE LES PATTES DE NIVELLEMENT

***NOTE:***

*Une inspection approfondie doit être faite au moment du ramassage ou de la livraison. Si l'unité est endommagée, ne pas installer. L'installation de cette baignoire nécessite 2 personnes.*

- Soigneusement déballer la baignoire et le contenu de l'emballage.
- Inspecter toutes les parties de la baignoire et des pièces pour s'assurer qu'il n'y a pas de dommages. En cas de dommage, ne pas installer cette unité.
- Placer une couverture sur le sol pour protéger le fini de la baignoire.
- Placer la baignoire à l'envers sur la couverture, Fig. 1.

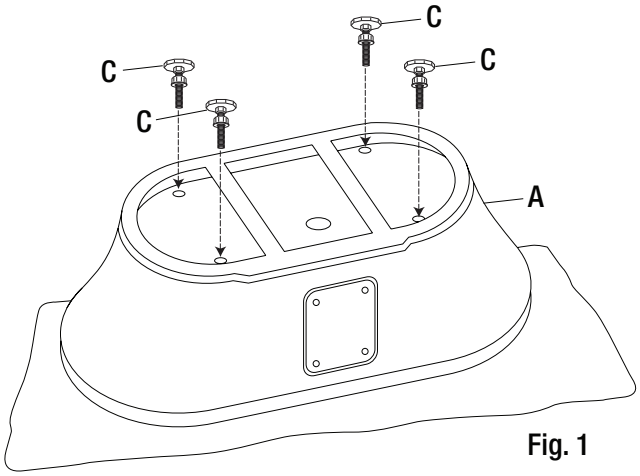


Fig. 1

- Installer les pattes de nivellement avec les écrous et les rondelles comme indiqué et veiller à ce qu'ils dépassent le bas de la jupe de 1.27 cm (0.5 po), Fig. 2.

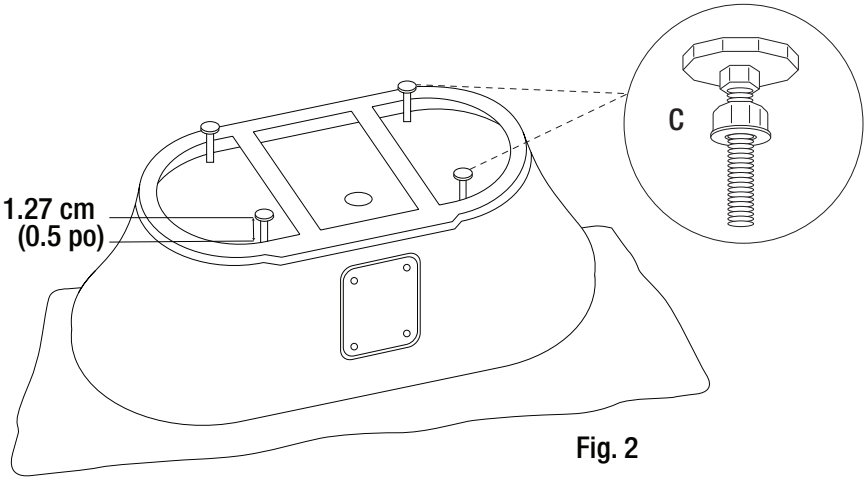


Fig. 2

## ASSEMBLAGE DE DRAIN PRINCIPAL/TROP-PLEIN

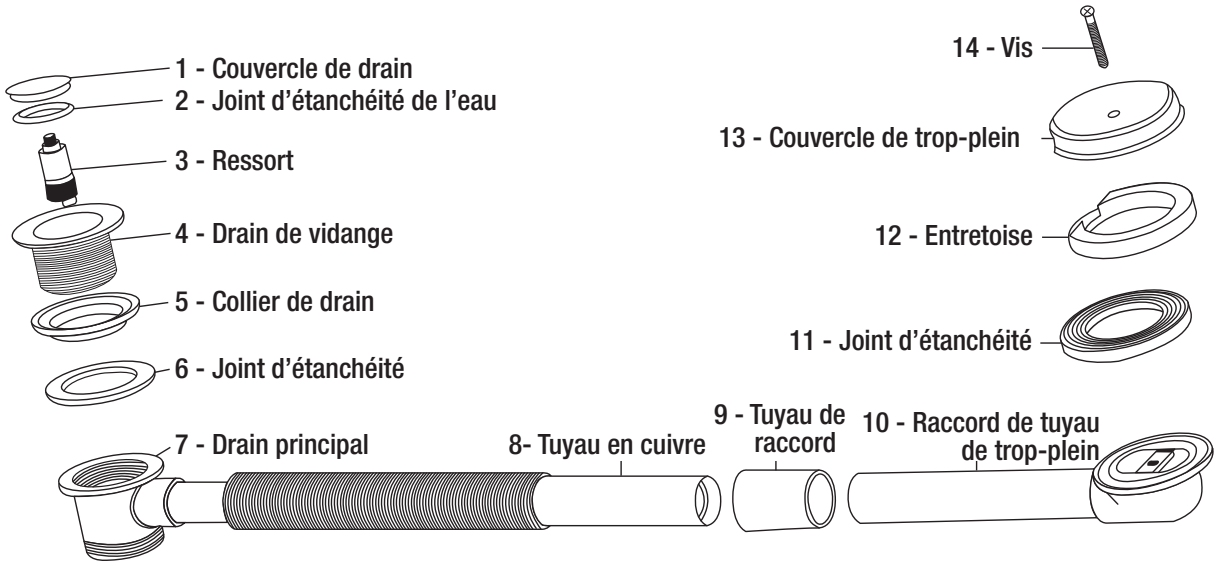


- Installer l'assemblage de drain principal/trop-plein (7) sur le drain du sol, Fig. 3.

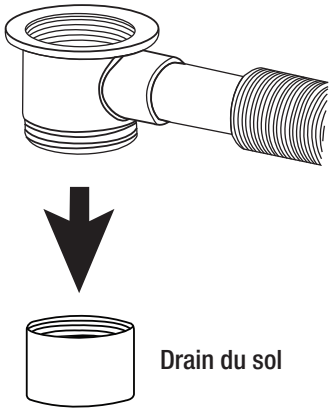


Fig. 3

- Mettre soigneusement la baignoire sur pied et la déposer dans son emplacement définitif. Avec un crayon non permanent, tracer le périmètre inférieur de la baignoire en dessous de la zone du panneau d'accès, Fig. 4.

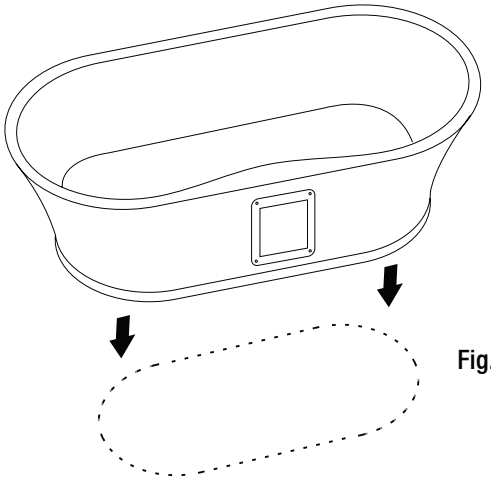

Fig. 4

- Vérifier que l'unité est à niveau en plaçant un niveau de menuisier en travers la baignoire sur la largeur, et le long du tablier sur la longueur. Estimer à partir de ces constatations les changements nécessaires pour niveler les pattes. Placer la baignoire à un endroit accessible où on peut ajuster le niveau des pattes. Ajuster le niveau des pattes comme prévu jusqu'à ce que la baignoire soit niveau et aussi près du sol que possible. Répéter cette étape tant que la baignoire n'est pas à niveau pour assurer un bon drainage. Une fois la baignoire est à niveau, serrer les écrous de verrouillage sur les quatre pattes.
- Plier doucement le tuyau en cuivre (8) et passer le entre les parois intérieures de la baignoire. Utiliser l'ouverture par le panneau d'accès (B) pour positionner le tuyau en cuivre (8).
- Assembler le trop-plein (Fig. 5) en s'assurant que le joint d'étanchéité (11) soit à l'intérieur de la baignoire et que l'entretoise (12) soit sur la paroi extérieure de la baignoire. Serrer la vis (14).

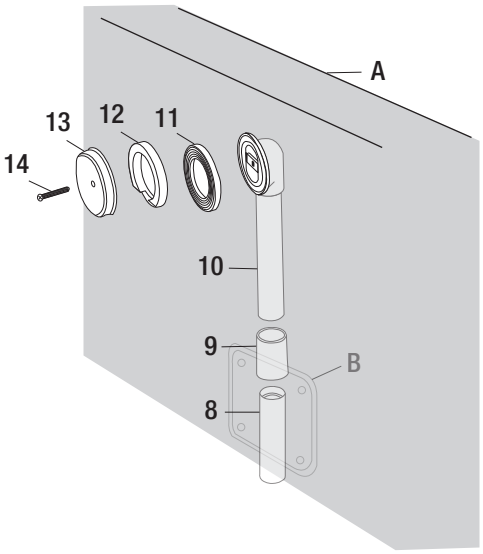

Fig. 5

- Placer le joint d'étanchéité (6) fournie entre le drain de sol (7) et le dessous de la baignoire. Appliquer un scellant de silicone autour du trou de sol, ainsi qu'à l'intérieur du trou de vidange de la baignoire pour sceller le tout. Placer le collier de drain (5) dans le trou de vidange de la baignoire et essuyer tout excès de scellant. Visser le drain de vidange (4) dans le collier (5) et dans le drain principal (7). Insérer le bouchon de drain (1, 2 et 3) dans le couvercle de drain. Fig. 6.

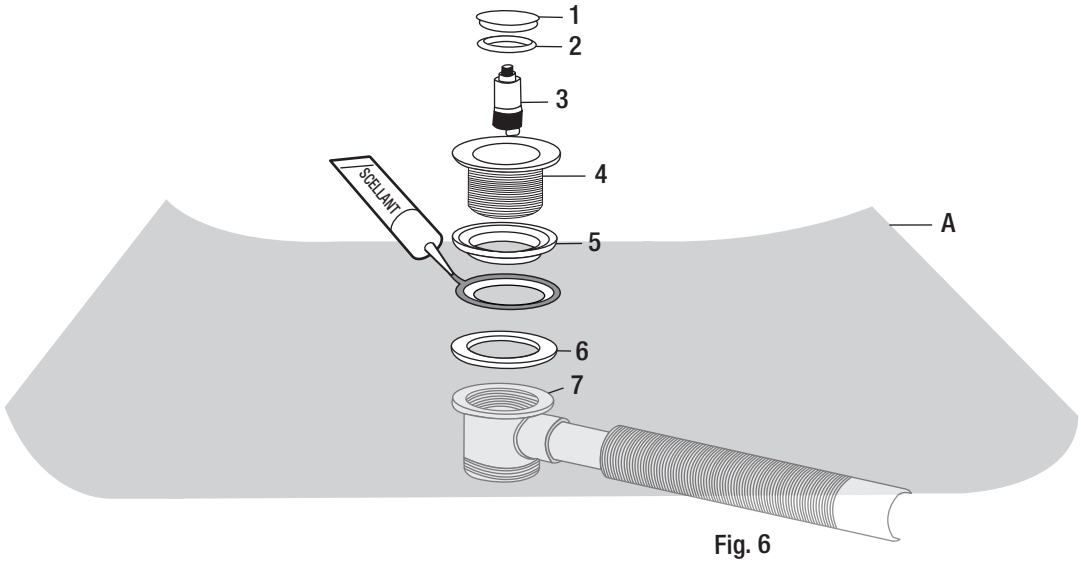

Fig. 6

# Installation (suite)

- Avec du ruban adhésif, couvrir la zone tu tablier choisie pour l'installation de la robinetterie. En faisant très attention, marquer et vérifier le centre des trous selon les directives du fabricant du robinet. Vérifier également que l'emplacement choisi n'interférera pas avec le trop-plein situé en dessous. Percer les trous requis à travers le tablier de la baignoire avec des scies cylindriques de la tailler appropriée. Une fois terminé, retirer le ruban adhésif, Fig. 7.
- Installer les tuyaux d'alimentation d'eau chaude et froide (non inclus).
- Faire l'essai de l'ensemble du système pour y déceler toute fuite en remplissant la baignoire d'eau, puis en la vidant. Quand aucune fuite n'est constatée, installer le couvercle du panneau d'accès (B) avec les vis fournies (AA).

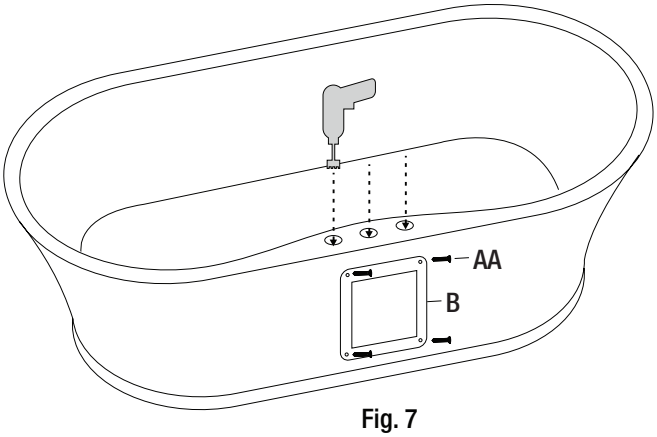


Fig. 7

# Soin et Nettoyage

## BAIGNOIRE

Votre baignoire est fabriquée d'acrylique coulé de grande qualité et est conçues pour donner des années de confort et de plaisir. Pour maintenir la surface de votre évier lisse et lustrée, veuillez respecter les recommandations suivantes :

**À faire :**

- Utiliser des produits de nettoyage ménagers (non abrasifs) ou un liquide détergent à vaisselle doux. Bien rincer et assécher avec un linge propre.
- Éliminer la poussière et la saleté sèche avec un linge doux et humide..
- Nettoyer les taches de graisse, d'huile, de peinture et d'encre avec de l'alcool à friction. Après avoir enlevé la tache, rincer immédiatement avec de l'eau.

**À ne pas faire :**

- Éviter que la surface en acrylique entre en contact avec des produits tels l'acétone (dissolvant pour vernis à ongles), le vernis à ongles, la solution pour nettoyage à sec, le solvant à laque, la gazoline, l'huile de pin, etc.
- Faites attention quand utiliser un instrument coupant qui pourrait égratigner la surface.

# Pièces de rechange

Si des pièces sont manquantes ou vous avez besoin de pièces de rechange, veuillez nous contacter au customer.service@conglomkb.com ou 1-877-333-0098 (lundi au vendredi, 8h30 à 17h, HNE). Veuillez identifier les pièces nécessaires et ayez les codes à portée de la main.

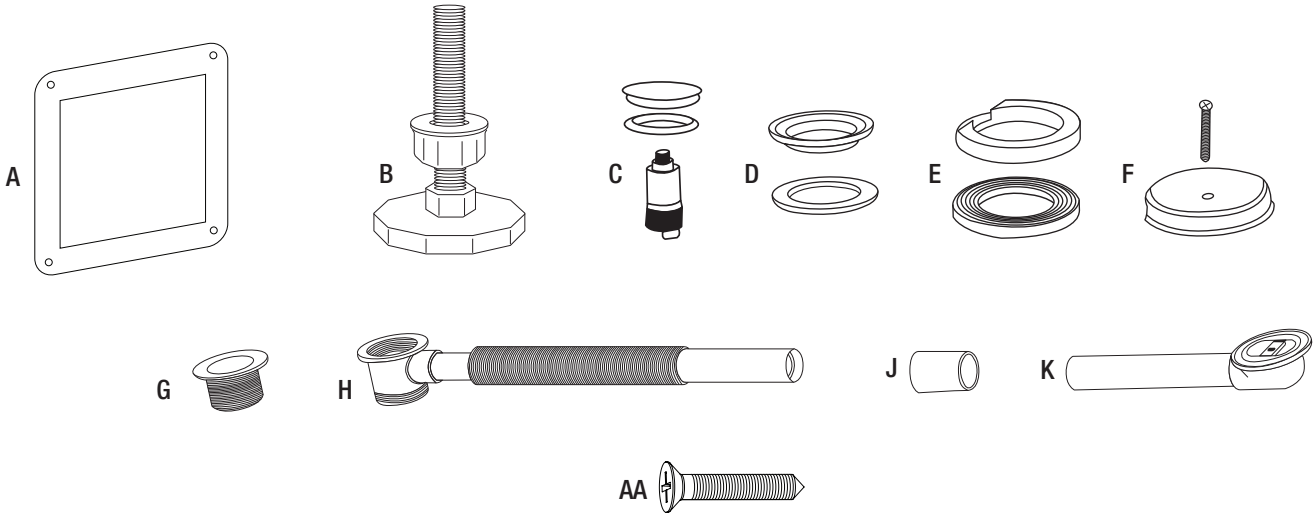


| Pièce | Description | Code | Quantité |
|---|---|---|---|
| A | Panneau d'accès | QHB127 | 1 |
| B | Pattes de nivellement | QHB129 | 4 |
| C | Couvercle de drain, joint d'étanchéité de l'eau et ressort | QHB130 | 1 |
| D | Collier de drain et joint d'étanchéité | QHB131 | 1 |
| E | Entretoise et joint d'étanchéité | QHB132 | 1 |
| F | Vis et couvercle de trop-plein | QHB133 | 1 |
| G | Drain de vidange | QHB134 | 1 |
| H | Drain principal et tuyau en cuivre | QHB135 | 1 |
| J | Tuyau de raccord | QHB136 | 1 |
| K | Raccord de tuyau de trop-plein | QHB137 | 1 |
| AA | Vis pour panneau d'accès | QHB128 | 4 |

Importé par:

St-Laurent, Québec, H4S 2C3
1-877-333-0098
customer.service@conglomkb.com
www.conglomkb.com

Fabriqué en Chine