Westinghouse

DELUXE

DE LUXE

ULTIMATE RAIN & MASSAGE SHOWER SPA

SPA-DOUCHE À MASSAGE ET À EFFET DE PLUIE

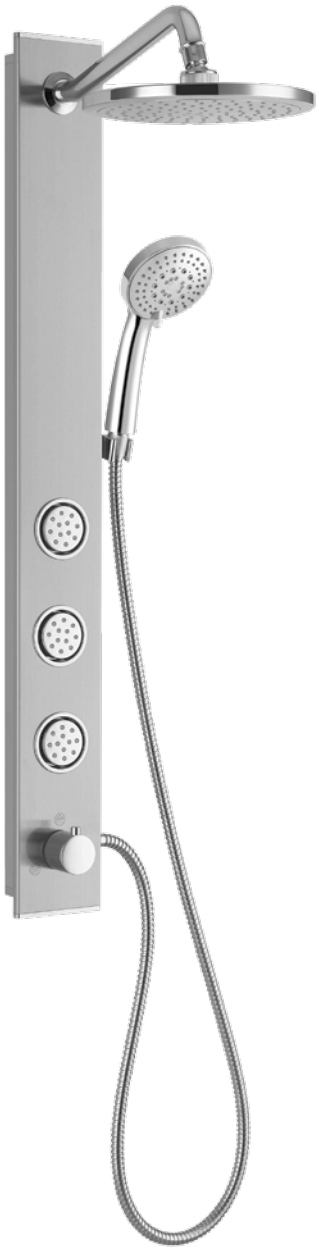

OWNER'S MANUAL

MANUEL DE L'UTILISATEUR

QB025

ENGLISH

Table of Contents

Table of Contents 2
Safety Information 2
Warranty
One Year Limited Warranty 3
Warranty Claim Procedure 3
Pre-Installation
Tools/Materials Required 4
Package Contents 5
Installation
Shower Head Installation 6
Double Sided Tape Method 8
Bottom Bracket Method 9
Shower Stall/Uneven Surfaces 10
Operation 11
Troubleshooting 11
Maintenance 11
Service Parts 12

MANUEL DE L'UTILISATEUR 13

Safety Information

READ AND SAVE THESE INSTRUCTIONS

1. Inspect this product before proceeding. Unpack the contents of the package and check the components for chips, scratches, cracks, dents or scuff marks. If any damage is noticed, do not install.
2. Use this product only in the manner intended by the manufacturer. If you have any questions, contact the manufacturer.
3. Installation work and plumbing must be done by qualified person(s) in accordance with all applicable codes and standards.
4. Protect the entire surface during installation.

CAUTION: Always wear safety goggles and gloves during installation to prevent personal injury.

BEFORE YOU BEGIN

1. This product can be installed on both flat and uneven surfaces of up to 1-1/12" (38 mm), see Fig. 1.
2. This unit might not be suitable for installation with some fiberglass or acrylic showers.
3. This product will connect with your current shower valve. There is no need to take out your current valve or change it.

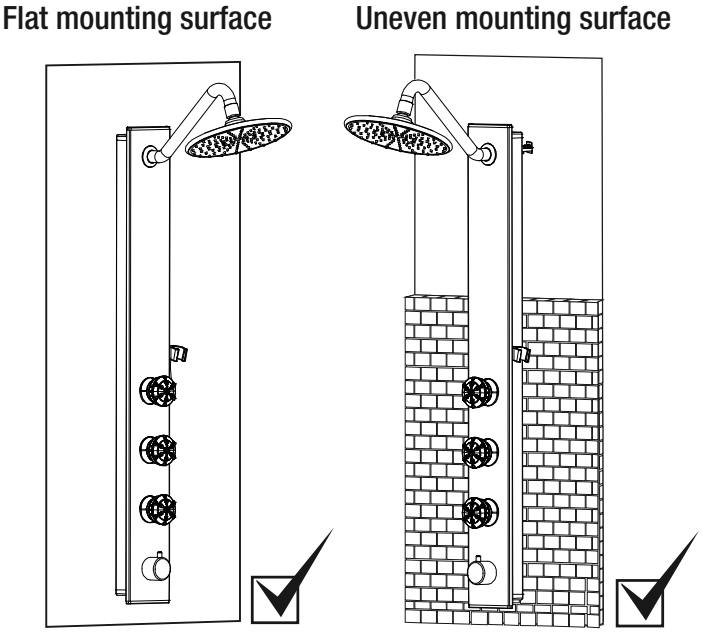

Fig. 1

ONE YEAR LIMITED WARRANTY

A thorough inspection must be made before installation and any damage must be promptly reported. We will not be liable for failures or damage that could have been discovered or avoided by proper inspection and testing prior to installation.

Conglom Kitchen & Bath warrants this product to be free from defects in materials or workmanship for one (1) year from the date of purchase. Proof of purchase (original sales receipt) from the original consumer purchaser must be made available to Conglom Kitchen & Bath for all warranty claims.

This warranty is non-transferable and shall be voided if the unit is removed from its initial installation or if it is not installed following the manufacturer's instructions. It does not apply in the event of product damage due to the use of other than genuine Conglom Kitchen & Bath replacement parts, (Replacement parts may be obtained by e-mail at *cs@conglomkb.com* or by calling *1-877-333-0098* between 8:30 am - 5:00 pm EST) installation error, abuse, misuse or improper care and maintenance (whether performed by a plumber, contractor, service provider or member of the purchaser's household). The warranty excludes damage due to aggressive air or water conditions, harsh or abrasive cleaners and/or materials.

Under no circumstance shall we be held liable for personal injury or property damage resulting from improper installation or use of this product. We will not be held liable for inconvenience caused by loss of use of this product, costs incurred for labour or materials, removal and installation of replacement units, or any other incidental or consequential damages. Costs relating to obtaining access for repair or replacement are the responsibility of the user.

Our obligation shall be limited to the repair or replacement of a unit (at our discretion) that may prove, by our sole examination, to be defective under normal use and service during the warranty period.

Any failure of this product that is not traceable to a defect in material or workmanship is not covered by this warranty. These non-warrantable items include, but are not limited to:

- Improper installation not in accordance with manufacturer's instructions.
- Dents and/or scratches incurred during shipping, handling, or installation.
- Change in colour or finish due to chemical usage.
- Damage caused by failure to follow care and cleaning guidelines, including damage caused by the use of abrasive cleaners.
- Alterations made to the unit by the purchaser or installer.
- Damage caused by accidental impact, fire, flood, freezing, and normal wear.
- Bends and warping caused by forced connections, over-tightened fittings, and inadequate support during installation.
- Damage caused by use of chlorine-based cleaners.

This warranty does not extend to commercial and institutional installation or use.

WARRANTY CLAIM PROCEDURE

If a claimable defect occurs or replacement parts are needed, please contact our customer service team at *cs@conglomkb.com* or *1-877-333-0098* (Service available in English and French, Monday - Friday from 8:30 am - 5:00 pm EST).

Before you make your call, please ensure that you have:

- Model number or description.
- Proof of sale.
- Details regarding the defect and/or part number.
- Name(s) and address(es) of the owner and/or installer.

TOOLS/MATERIALS REQUIRED (NOT SUPPLIED)

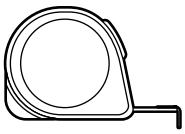

Measuring tape

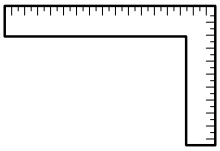

Carpenter's square

Wrenches

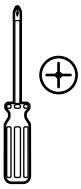

Phillips screwdriver

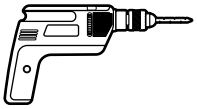

Electric drill with 1/4 in. (7 mm) drill bit

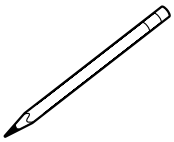

Pencil

Safety gloves

Safety goggles

Level

PACKAGE CONTENTS

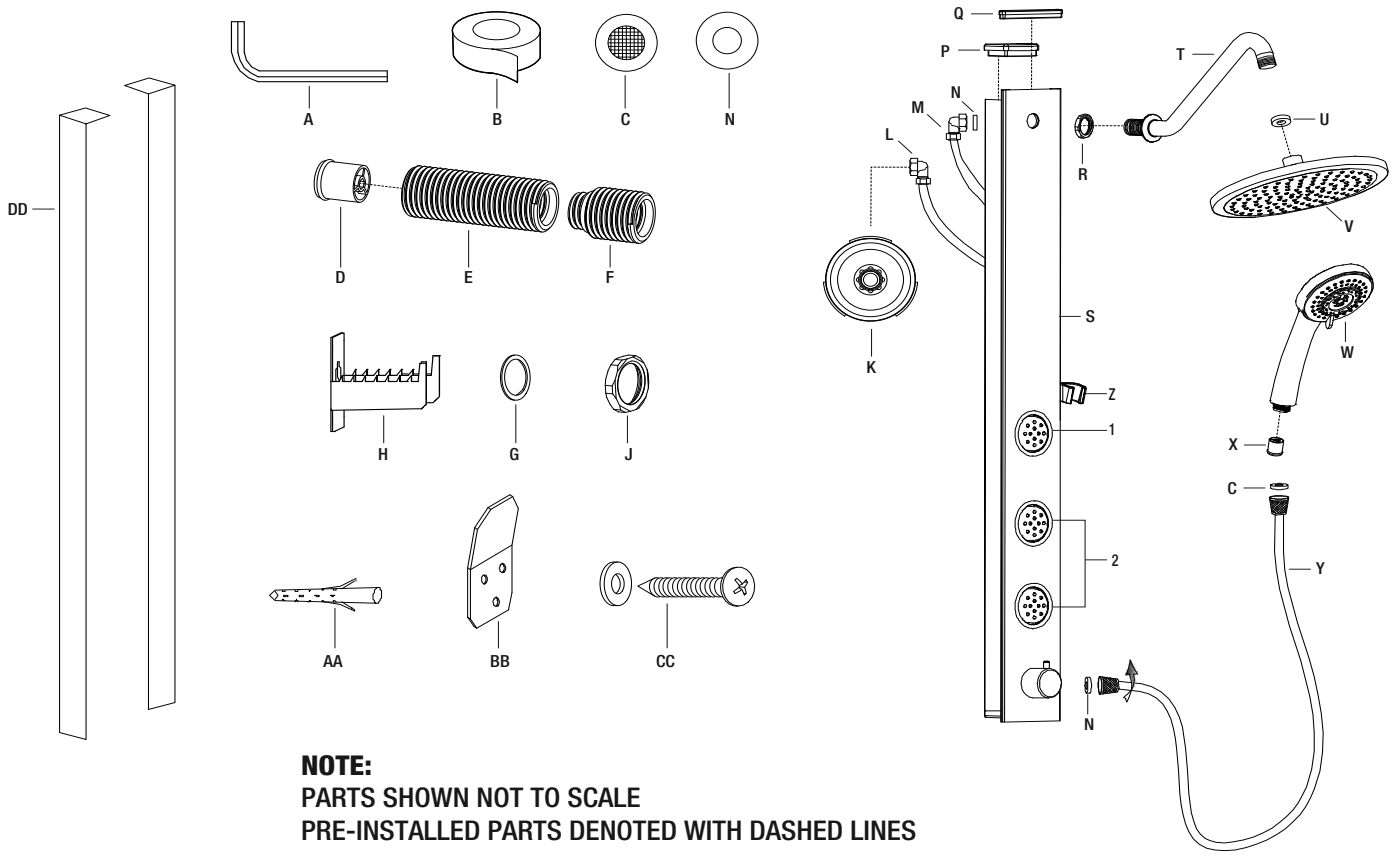

NOTE:
PARTS SHOWN NOT TO SCALE
PRE-INSTALLED PARTS DENOTED WITH DASHED LINES

Part	Description	Qty
A	Hex key	1
B	Thread seal tape	1
C	Mesh gasket	1
D	Check valve (pre-installed)	1
E	Long brass connector (55 mm)	1
F	Short brass connector (28 mm)	3
G	Stainless steel washers	2
H	Stainless steel mounting bracket	1
J	Nut	1
K	Restrictor	1
L	L-Fitting (pre-installed)	1
M	L-Fitting (pre-installed)	1
N	Rubber washer (1/2")	3

Part	Description	Qty
P	Top cover (pre-installed)	1
Q	Stainless steel cover (pre-installed)	1
R	Nut (pre-installed)	1
S	Shower column	1
T	Shower arm	1
U	Rubber washer (1/2") (pre-installed)	1
V	Shower head	1
W	Handheld shower head	1
X	Check valve (pre-installed)	1
Y	Hose	1
Z	Handheld bracket (pre-installed)	1
1	Upper body jet (pre-installed)	1
2	Middle and bottom jet (pre-installed)	2

Part	Description	Qty
AA	Wall anchors	3
BB	Bottom bracket	1
CC	Screws and washers	3
DD	Aluminum plate cover	2

Installation

This product is designed to connect to your existing plumbing. Your shower valve, diverter valve or diverter tub spout will be used in its current position and will operate as before, see Fig. 2.

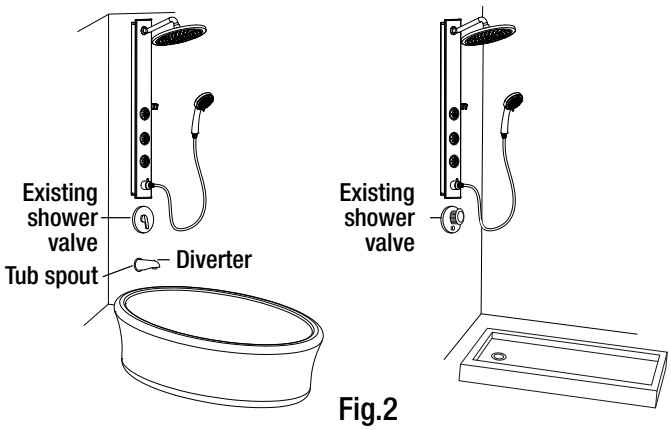

Fig.2

SHOWER HEAD INSTALLATION

- Remove the top cover (P) and the stainless steel cover (Q) from the shower column (S), see Fig. 3.
- Remove the nut (R) that is pre-installed in the shower arm (T), see Fig. 4.

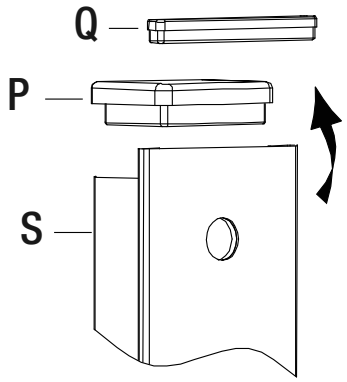

Fig.3

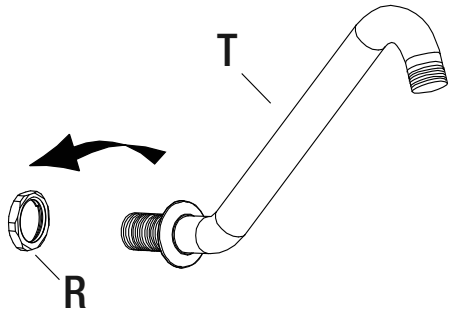

Fig.4

- Insert the shower arm (T) into the shower column (S) and secure it with the nut (R), see Fig. 5.

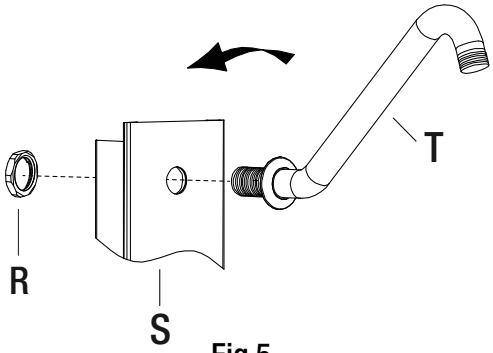

Fig.5

- Place the rubber washer (N) onto the L-fitting (M).
- Connect the L-fitting (M) to the shower arm (T), see Fig. 6.

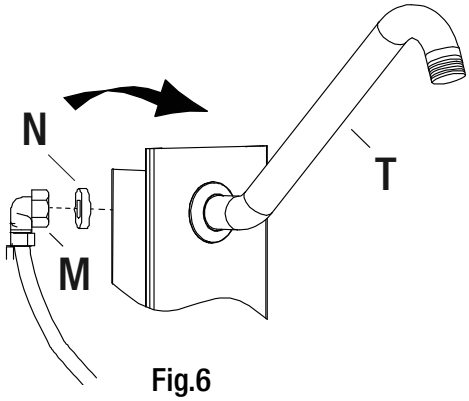

Fig.6

- Check that the rubber washer (U) that is pre-assembled in the shower head (V) is not loose.
- Screw the shower head (V) on to the shower arm (T), see Fig. 7.

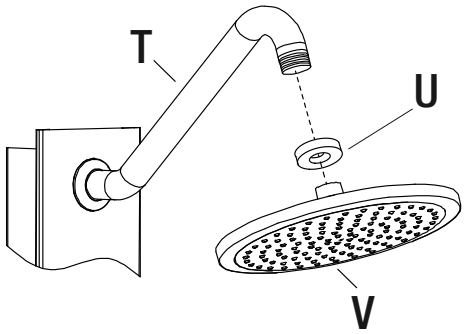

Fig.7

NOTE:

Make sure that your shower valve is closed at all times from now until the testing is required.

- Disassemble your existing shower head (1). Pull away from the wall cover (2) that is in the area where the shower arm (3) meets the wall.

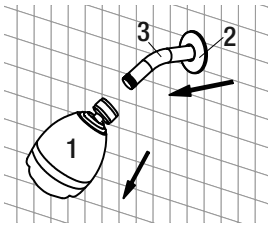

Fig.8A

- Mark clearly on your existing shower arm, the level at which the wall meets the shower arm.

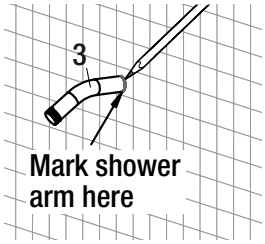

Fig.8B

- Remove your existing shower arm (3) from the wall using a wrench and turning it counter-clockwise. DO NOT DISCARD YET.

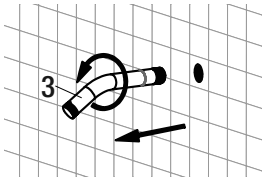

Fig.8C

- Put thread seal tape (B) on the end of the long brass connector (E) that has the white check valve (D), see Fig. 9.

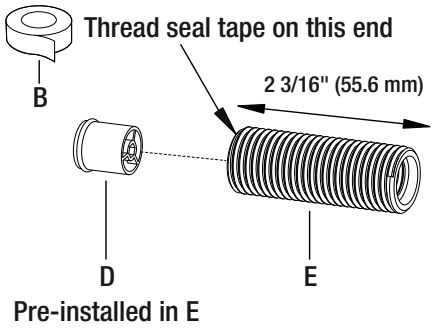

Fig.9

- Align the thread sealed end of the long brass connector (E) with the threaded end of the recently removed old shower arm. The open end of the long brass connector should extend past the mark drawn on the shower arm by 5/8" to 1-1/8" (16 to 29 mm) as shown in figure 10A. If it does not, extend it with short brass connectors (F) until it does as shown in figure 10B.

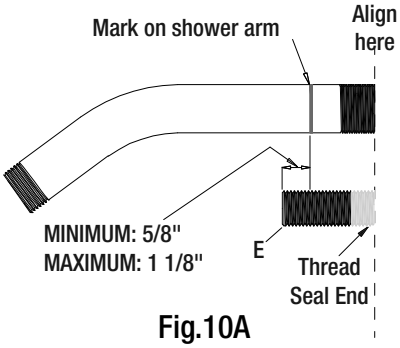

Fig.10A

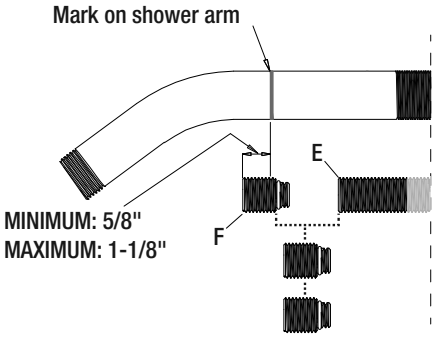

Fig.10B

- Using the provided Hex key (A), install the new assembled brass connector, see Fig. 11, making sure that the end where you placed the thread-seal tape (where the check valve is) goes towards the wall where the old shower arm was.

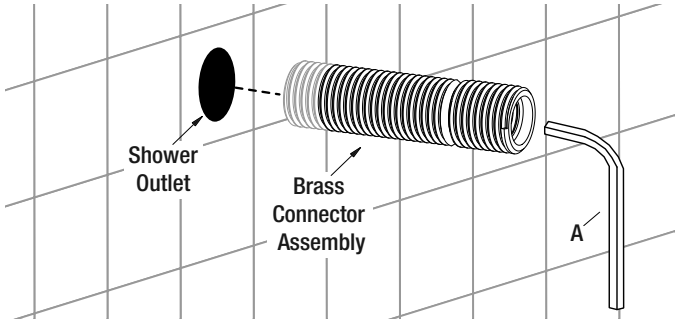

Fig.11

- Clean the wall around the brass connector assembly throroughly with a dry cloth. Peel the paper backing from the double sided tape on the stainless steel mounting bracket (H).

Installation (continued)

- Place the stainless steel mounting bracket (H) on the brass connector assembly and adhere upright to the wall.

- Ensure that both arms of the bracket are aligned horizontally with a carpenter's level before proceeding. Adjust if needed.

- Secure and tighten the nut (J) on brass assembly using 1 or 2 of the stainless steel washers (G), if required, see Fig. 12.

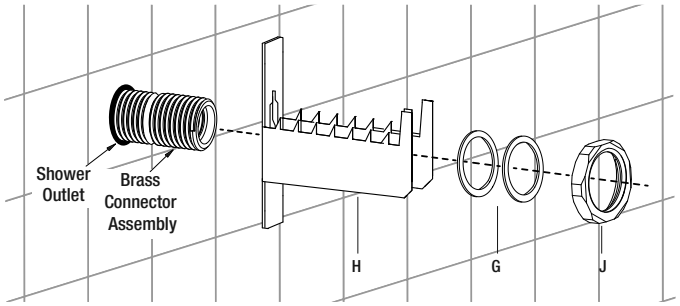

Fig.12

NOTE:

Bracket (H) allows for mounting this unit on flat walls or on walls that have a shower surround or tiles with a step of up to 1-1/2" (38 mm).

- With a dry rag, clean the wall between the brass connector and the shower valve.

- Thoroughly clean a palm-sized area of the wall approximately 22.5" below the brass connector as shown in figure 13. Use a clean dry rag and ensure all debris and residue is removed from the wall surface. Use isopropyl alcohol if so required.

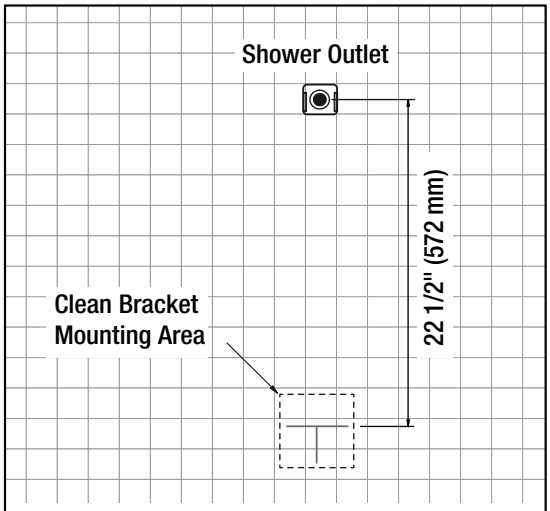

Fig.13

- Layout bottom bracket (BB) mounting location by drawing a "T" as shown in figure 13 and 13B in the bracket mounting area.

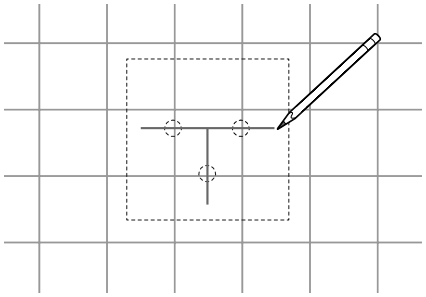

Fig.13B

- Use the bottom bracket (BB) to layout the location of the screw holes as shown in figure 13C.

- Poke small holes in the double sided backing tape if needed for easier marking.

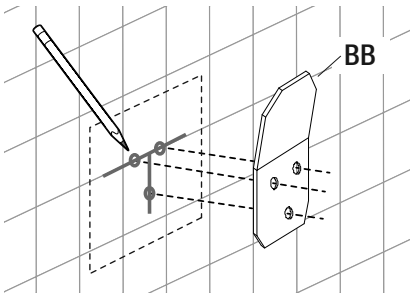

Fig.13C

NOTE:

This product can be secured to the wall with or without the use of screws.

If you'd like to use wall screws to secure bottom bracket (BB) to the wall, drill three 1/4" (6.35 mm) holes in previously marked locations.

- Insert wall anchors (AA) into pre-drilled holes. Peel the backing off the bottom bracket (BB) double sided tape and secure it to the wall with screws and stainless steel washers (CC), see Fig. 14. If you are not using wall screws, skip this step.

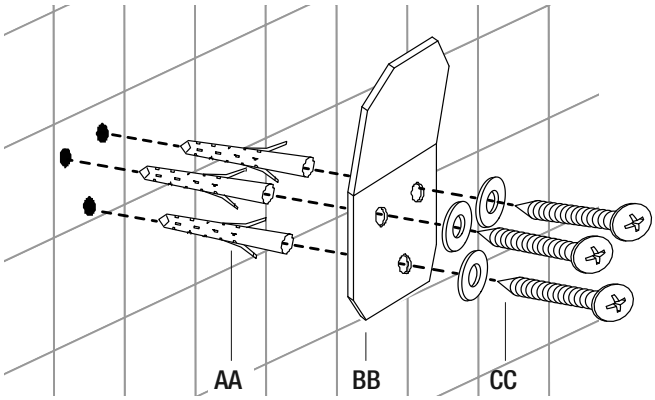

Wall Screws Optional

Fig.14

If you prefer NOT to use wall screws to secure the bottom bracket (BB) to the wall, simply peel the backing off the bottom bracket double sided tape (BB) and secure it to the wall by first aligning it with previously drawn layout holes and pressing it firmly into the wall for 5 to 10 seconds as shown in figure 14B.

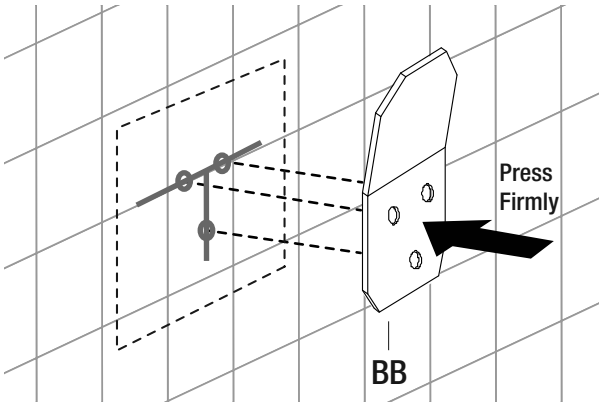

Fig.14B

- Connect L-fitting (L) to brass connector assembly using restrictor (K), see Fig. 15.

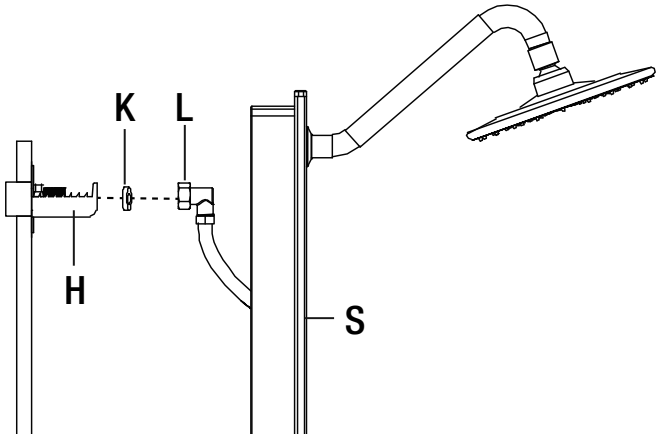

Fig.15

- Hang the bottom of the shower column (S) on the bottom bracket (BB) first, then hang the shower column (S) on the stainless steel mounting bracket (H) through the holes in the shower column, see Fig. 16.

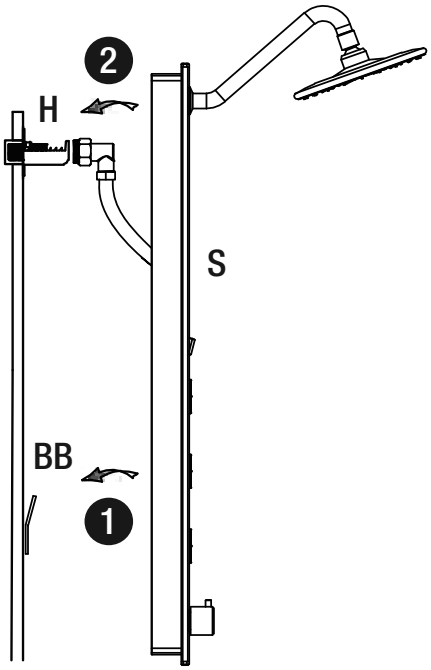

Fig.16

FINAL INSTALLATION

- Install top cover (P) and the stainless cover (Q) on the shower column (S), see Fig. 17.

- Check to see that check valve (X) is pre-installed in handheld shower head (W). Attach long flexible shower hose (Y) to the shower column (S) and handheld shower head (W) with rubber washers (N) and (C) as shown in figure 17.

NOTE:

Make sure that none of the hoses are bent or kinked after final installation. Check water connections for proper flow; make sure there are no leaks. Do not forget to use the rubber washers to prevent leaks from the connections. If you find that the water pressure or volume is low, clean the mesh gasket (C).

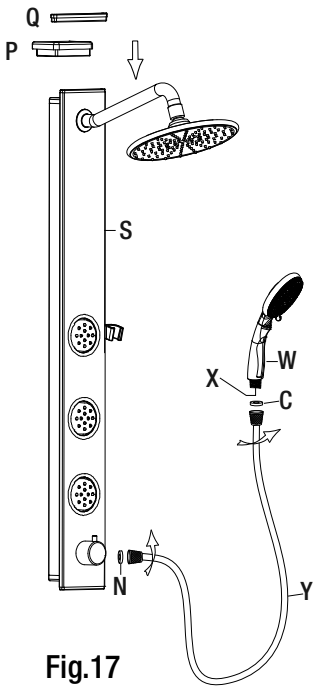

Fig.17

IF YOU HAVE A SHOWER STALL OR TILES WITH AN ENEVEN SURFACE

- Measure the length of the gap between the top of the shower panel and the stall, see Fig. 18.

- Cut both aluminum covers (DD) with scissors to desired length.

- Remove the paper backing from the aluminum covers (DD) then stick them on the gap from the panel to the wall.

- Stick the aluminum covers (DD) in place, see Fig. 19.

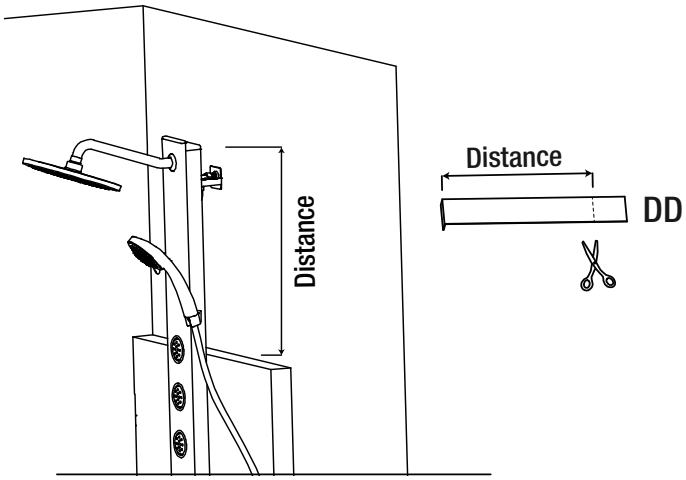

Fig.18

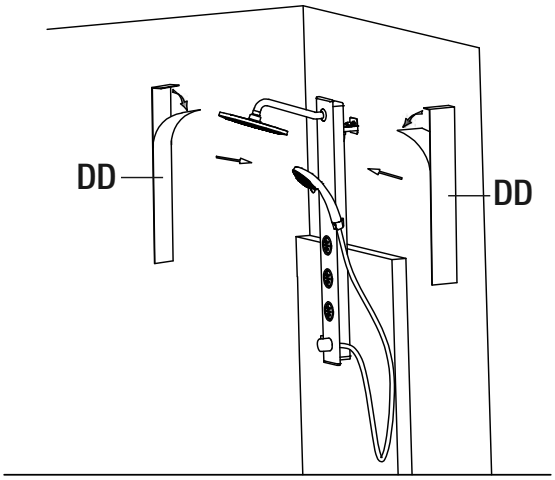

Fig.19

Operation

To use the new shower spa first turn on and adjust the temperature on the existing shower valve then redirect the water to your new shower spa using the diverter as shown in figure 20.

Use the selector switch, Fig. 21-23, to choose between the three single use options:

1. Shower head
2. Body jets
3. Handheld shower

You can also choose three combined use options by placing the selector in between the icons, Fig. 24-26:

4. The shower head and the handheld COMBINED
5. The handheld shower and the body jets COMBINED
6. The body jets and the shower head COMBINED

Adjust water temperature and pressure using your existing shower valve.

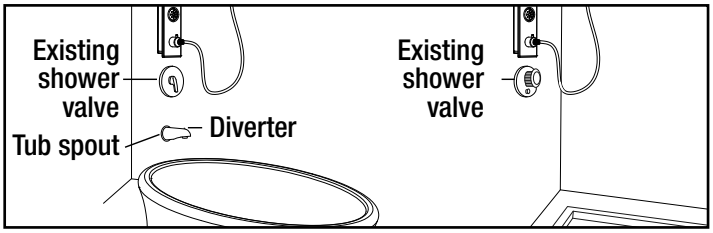

Fig.20

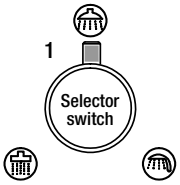

Fig.21

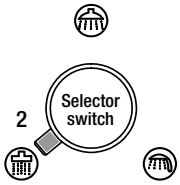

Fig.22

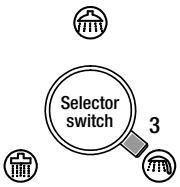

Fig.23

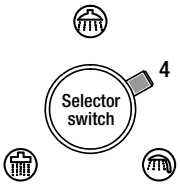

Fig.24

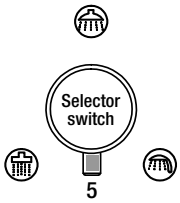

Fig.25

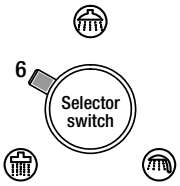

Fig.26

Troubleshooting

- Make sure that the rubber washers (N), (U) are properly installed to prevent leaks.
- Make sure that you drill holes according to the instructions and that you secure the shower column (S) with the double-sided tape or on the bottom bracket.
- If you find that water pressure or volume is low, clean the mesh gasket (C).
- If there is no water flow, check the brass connector (E) to make sure that it has not been installed incorrectly. Refer to Fig. 9 (on page 7) of the installation guide.
- If the check valve (D) is installed correctly and there is still no water flow, take the shower column (S) off the wall, loosen the L-fitting (L) and check that the restrictor (K) is not blocked by debris. Take the restrictor off, clean with water and reinstall.

Maintenance

- After use, rinse the shower column with water using the handheld shower to remove any soap deposits. Should water spots occur, clean with a mild solution of vinegar and water followed by a thorough rinse.
- Use liquid soap, a general household cleaner, or a weak solution of vinegar and water for regular cleaning.
- Never use abrasive cleaners as they will scratch the finish.

Replacement Parts

If you are missing parts or if you require replacement parts, please contact our customer service team at cs@conglomkb.com or 1-877-333-0098, 8:30 am - 5:00 pm, EST Monday - Friday. Identify the required part(s) and have the part number(s) ready.

ENGLISH

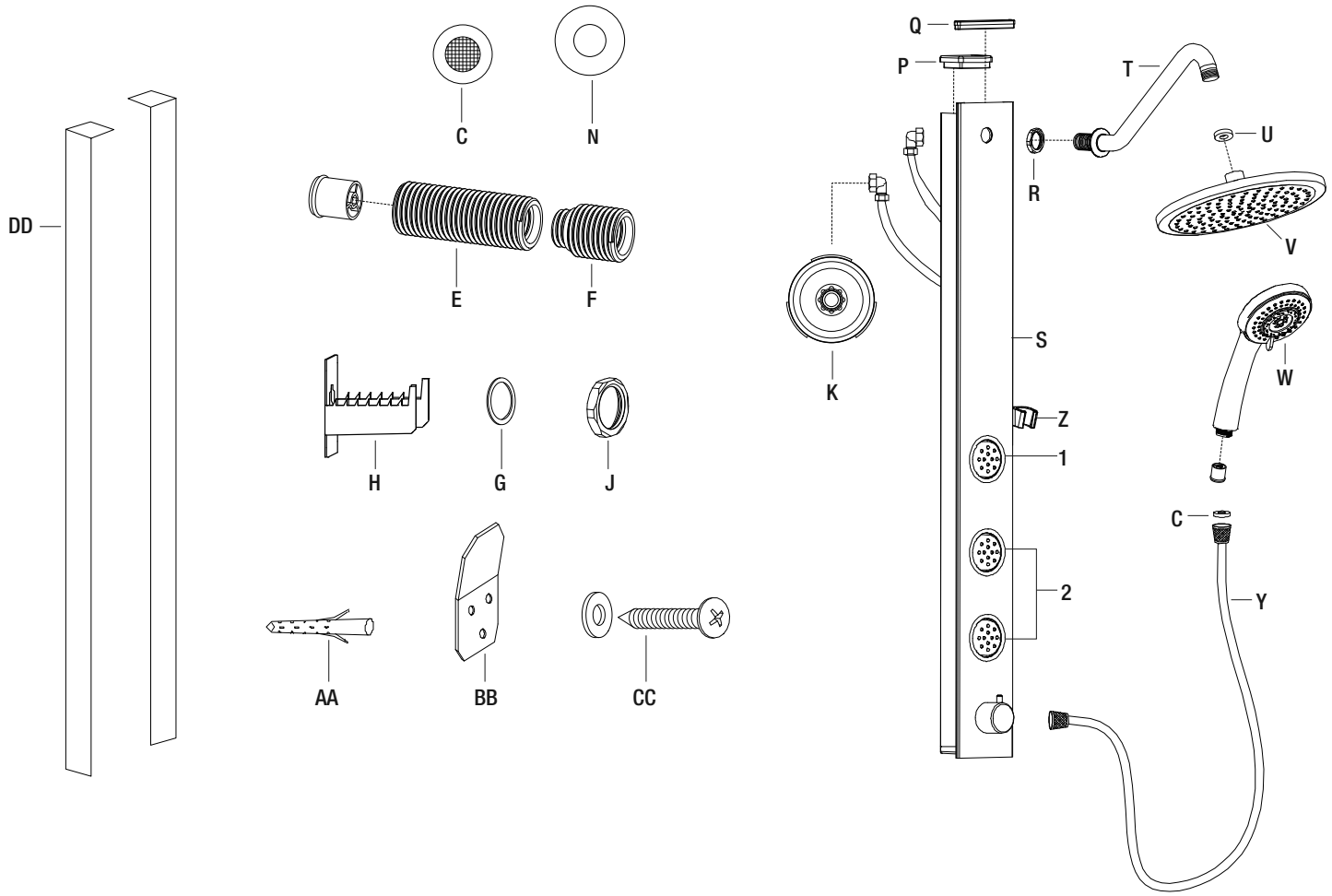

Part	Description	Code	Qty
C	Mesh gasket	QHB117	1
E	Long brass connector (55 mm)	QHB114	1
F	Short brass connector (28 mm)	QHB118	3
G	Stainless steel washers	QHB101	2
H	Stainless steel mounting bracket	QHB115	1
J	Nut	QHB119	1
K	Restrictor	QHB120	1
N	Rubber washer (1/2")	QHB104	2
P	Top cover	QHB121	1
Q	Stainless steel cover	QHB122	1
R	Nut	QHB123	1
T	Shower arm	QHB126	1

Part	Description	Code	Qty
U	Rubber washer (1/2")	QHB105	2
V	Shower head	QHB107	1
W	Handheld shower head	QHB111	1
Y	Hose	QHB106	1
Z	Handheld bracket	QHB112	1
1	Upper body jet	QHB124	1
2	Middle and bottom jet	QHB125	2
AA	Wall anchors	QHB102	3
BB	Bottom bracket	QHB103	1
CC	Screws and washers	QHB100	3
DD	Aluminum plate cover	QHB116	2

Table des matières

OWNER'S MANUAL 2

Table des matières 13
Consignes de sécurité 13
Garantie
Garantie limitée d'un an. 14
Procédure de réclamation pour la garantie 14
Préinstallation
Outils/Matériaux Requis. 15
Contenu de l'emballage 16
Installation
Installation de la pomme de douche 17
Méthode avec ruban adhésif (double face) 19
Méthode avec support inférieur. 20
Douche modulaire/Mur inégal 21
Fonctionnement 22
Dépannage. 22
Entretien 22
Pièces de rechange 23

Consignes de sécurité

LIRE ET CONSERVER CES DIRECTIVES

1. Vérifier soigneusement l'unité avant l'installation pour vous assurer qu'elle ne comporte aucun dommage. Si des dommages sont notés, ne pas installer.
2. Cet appareil ne peut être utilisé autrement que pour l'usage prévu par le fabricant. Consulter le fabricant pour toutes questions concernant l'appareil.
3. Votre installation doit être conforme à tous les codes de bâtiment locaux pour la plomberie.
4. Protèger la surface lors de l'installation.

AVERTISSEMENT : Toujours porter des lunettes et des gants de sécurité pendant l'installation afin d'éviter les blessures.

FRANÇAIS

AVANT DE COMMENCER

1. Installation sur une surface plane et une surface décalée d'au plus 1 1/2 po (38 mm), voir Fig. 1.
2. Cet appareil pourrait ne pas convenir à certains types de douche en fibre de verre ou en acrylique.
3. Ce produit doit être connecté à votre valve de compensation de pression automatique actuelle. Ne nécessite pas le retrait de la valve existante.

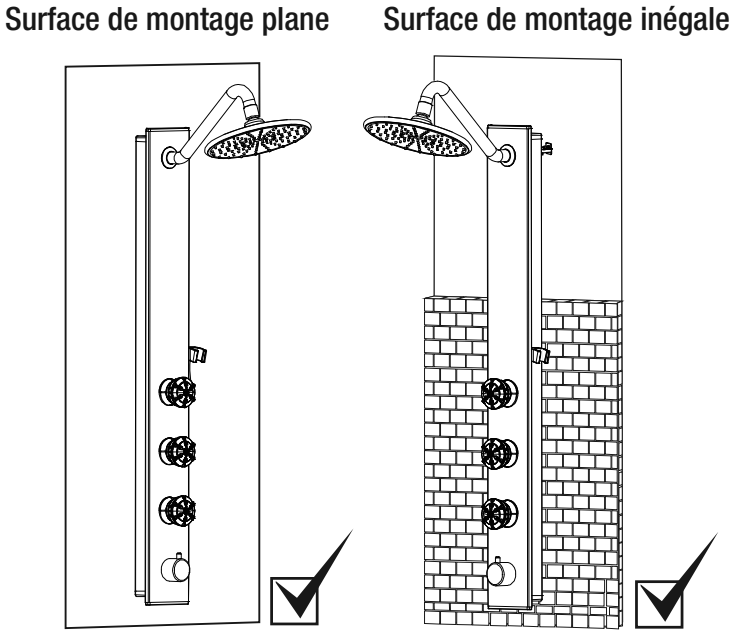

Fig. 1

GARANTIE LIMITÉE D'UN AN

Inspecter minutieusement le produit avant l'installation et signaler tout dommage sans délai. Nous ne serons pas responsables des défaillances ou des dommages qui auraient dû être découverts ou évités par une inspection adéquate et des essais avant l'installation.

Conglom Kitchen and Bath garantit ce produit contre tout défaut dans les matériaux ou la fabrication, pour une période d'un (1) an à compter de la d'achat. Une preuve d'achat (facture d'achat originale) du consommateur/acheteur original devra accompagner toute réclamation faite à Conglom Kitchen & Bath.

Cette garantie est non transférable et sera nulle si l'unité est enlevée de son installation initiale ou si elle n'est pas installée suivant les spécifications du fabricant. Elle ne s'applique pas dans l'éventualité de dommages causés au produit suite à l'utilisation de pièce(s) de rechange autre que les pièces originales Conglom Kitchen and Bath, (les pièces de rechange peuvent être obtenues en nous écrivant un courriel à *cs@conglomkb.com* ou en appellant au *1-877-333-0098* entre 8h30 et 17h00, H.N.E.) d'une erreur d'installation, l'abus, l'utilisation, l'entretien ou le service incorrect (qu'il soit effectué par un plombier, un entrepreneur, une entreprise de service ou un membre de la famille de l'acheteur). La garantie exclut les dommages causés par des conditions agressives d'air ou d'eau, des nettoyants ou des matériaux rudes et/ou abrasifs.

Nous ne pouvons en aucun cas être tenus responsables pour toute blessure corporelle ou tout dommage matériel résultant d'une mauvaise installation ou utilisation de ce produit. Nous ne serons pas tenus responsables de l'incapacité d'utiliser cette unité, des inconvénients, des coûts encourus pour la main d'oeuvre, des matériaux, de l'enlèvement et de l'installation des unités de remplacement ou d'aucun autre dommage causé par un incident ou accessoire. Les coûts encourus pour obtenir l'accès pour la réparation ou le remplacement sont à la responsabilité de l'utilisateur.

Nos obligations se limitent à la réparation ou au remplacement de l'unité (selon notre discrétion) qui peut s'avérer, selon notre examen unique, être défectueuse sous l'utilisation et le service normal pendant la période de garantie. Nous pouvons émettre un crédit au montant de la valeur de la facture du produit défectueux (ou d'un pourcentage de ce montant selon l'usure) tenant lieu de la réparation ou du remplacement.

Toute défectuosité de l'unité qui ne peut être liée à un défaut de matériel ou de fabrication n'est pas couverte par cette garantie. Ces conditions non garanties incluent, mais ne se limitent pas aux suivantes :

- Une mauvaise installation non conforme aux instructions du fabricant;
- Les bosselures, bosses et rayures causées pendant l'expédition, la manutention ou l'installation;
- Le changement de la couleur ou du fini en raison de l'usage d'un produit chimique;
- Les dommages causés par le non-respect des directives de soin et de nettoyage, y compris les dommages causés par l'utilisation de produits nettoyants abrasifs;
- Toute modification apportée à l'unité par l'acheteur ou l'installateur;
- Les dommages en raison d'un impact accidentel, du feu, d'une inondation, du gel et de l'usure normale;
- Les courbures et les déformations provoquées par des raccordements forcés, des fixations trop serrées et un support inadéquat pendant l'installation.

PROCÉDURE DE RÉCLAMATION POUR LA GARANTIE

Si un défaut couvert par la garantie se produit ou que vous avez besoin des pièces de rechange, contactez notre service à la clientèle au *cs@conglomkb.com* ou au *1-877-333-0098* (service disponible en anglais et français du lundi au vendredi de 8h30 à 17h, H.N.E.).

Avant d'appeler, veuillez-vous assurer d'avoir en main :

- Le numéro de modèle ou une description;
- La preuve d'achat;
- Les détails concernant le défaut et/ou le numéro de la pièce de rechange;
- Le nom et l'adresse du propriétaire et/ou de l'installateur.

OUTILS/MATÉRIAUX REQUIS (NON INCLUS)

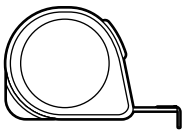

Ruban à mesurer

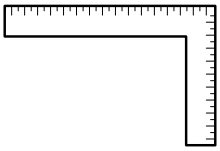

Équerre de charpentier

Clé

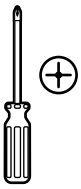

Tournevis Phillips

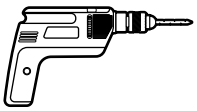

Perceuse électrique avec foret de 1/4 po (7 mm)

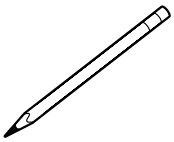

Crayon

Gants de sécurité

Lunettes de sécurité

Niveau

FRANÇAIS

CONTENU DE L'EMBALLAGE

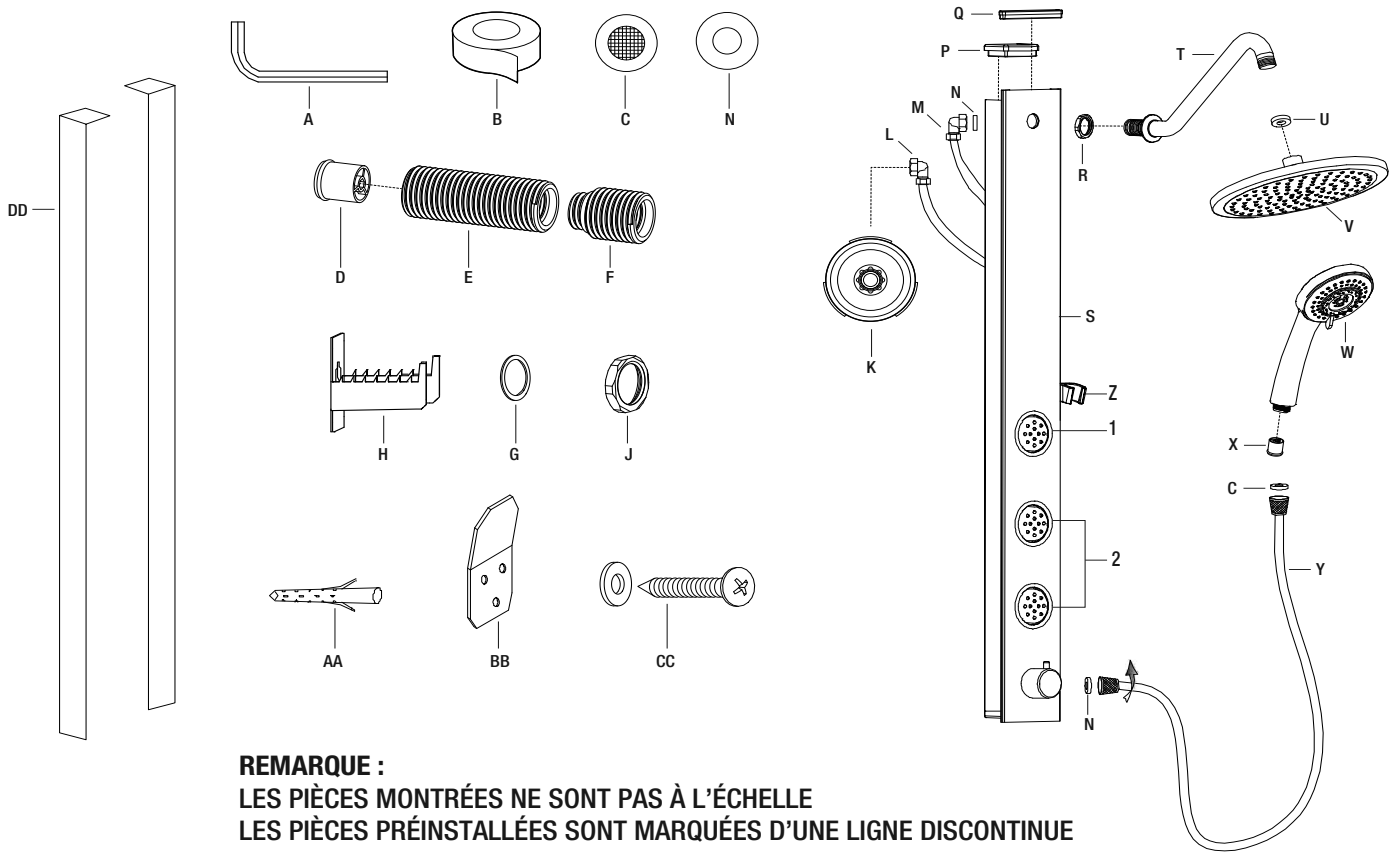

REMARQUE :
LES PIÈCES MONTRÉES NE SONT PAS À L'ÉCHELLE
LES PIÈCES PRÉINSTALLÉES SONT MARQUÉES D'UNE LIGNE DISCONTINUE

Pièce	Description	Qté
A	Clé hexagonale	1
B	Ruban d'étanchéité pour joints filetés	1
C	Rondelle à maille	1
D	Clapet de non-retour (préinstallé)	1
E	Connecteur en laiton long (55 mm)	1
F	Connecteur en laiton court (28 mm)	3
G	Rondelles en acier inoxydable	2
H	Support de fixation en acier inoxydable	1
J	Écrou	1
K	Restricteur	1
L	Raccord en L (préinstallé)	1
M	Raccord en L (préinstallé)	1
N	Rondelle en caoutchouc (1/2 po)	3

Pièce	Description	Qté
P	Couvercle supérieur (préinstallé)	1
Q	Couvercle en acier inoxydable (préinstallé)	1
R	Écrou (préinstallé)	1
S	Colonne de douche	1
T	Bras de douche	1
U	Rondelle en caoutchouc (1/2 po) (préinstallée)	1
V	Pomme de douche	1
W	Douche téléphone	1
X	Clapet de non-retour (préinstallé)	1
Y	Tuyau	1
Z	Support de la douche téléphone (préinstallé)	1
1	Jet de corps supérieur (préinstallé)	1
2	Jet de corps central et inférieur (préinstallé)	2

Pièce	Description	Qté
AA	Ancrages muraux	3
BB	Support inférieur	1
CC	Vis et rondelles	3
DD	Bande de recouvrement en aluminium	2

FRANÇAIS

Installation

Ce produit est conçu pour être raccordé à votre installation de plomberie existante. Votre robinet de douche, votre inverseur ou votre bec inverseur pour baignoire sera utilisé dans sa position actuelle et fonctionnera comme avant, voir fig. 2.

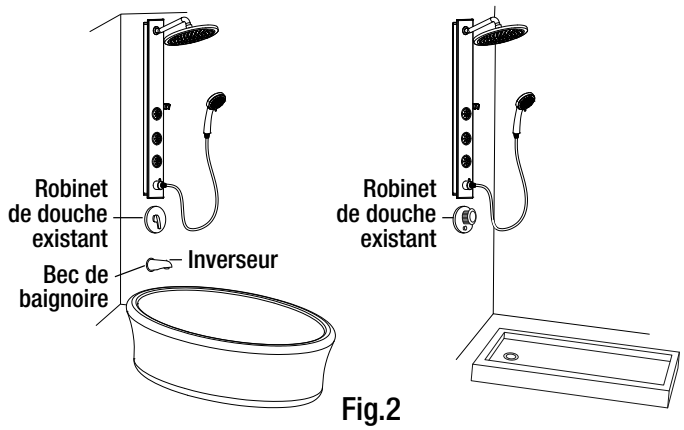

Fig.2

INSTALLATION DE LA POMME DE DOUCHE

- Retirez le couvercle supérieur (P) et le couvercle en acier inoxydable (Q) de la colonne de douche (S), voir fig. 3.
- Retirez l'écrou (R) préinstallé dans le bras de douche (T), voir fig. 4.

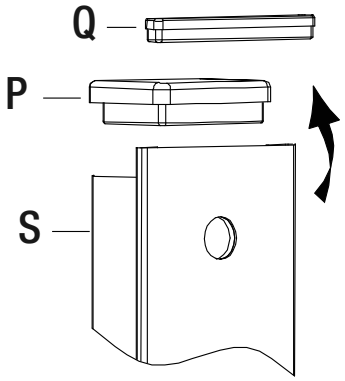

Fig.3

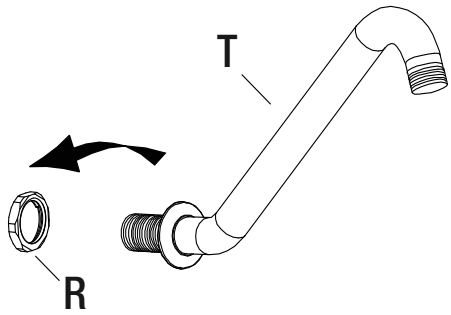

Fig.4

- Insérez le bras de douche (T) dans la colonne de douche (S) et fixez-le à l'aide de l'écrou (R), voir fig. 5.

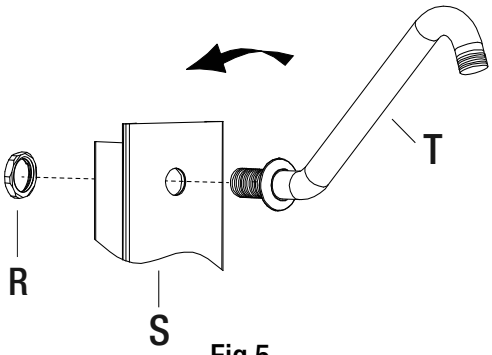

Fig.5

- Placez la rondelle en caoutchouc (N) sur le raccord en L (M).
- Fixez le raccord en L (M) au bras de douche (T), voir fig. 6.

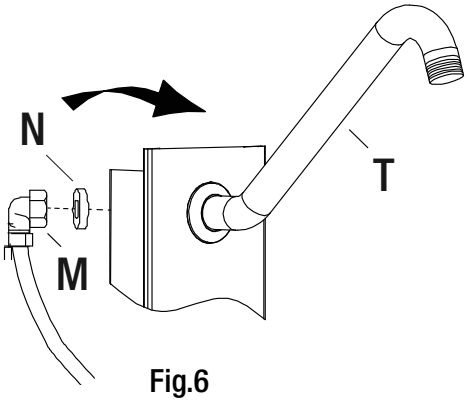

Fig.6

- Vérifiez que la rondelle en caoutchouc (U) préassemblée dans la pomme de douche (V) est bien installée.
- Vissez la pomme de douche (V) sur le bras de douche (T), voir fig. 7.

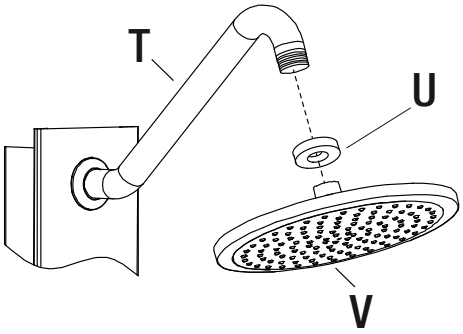

Fig.7

FRANÇAIS

Veuillez écrire à l'adresse *cs@conglomkb.com* ou composer le *1 877 333-0098* pour obtenir de l'aide.

REMARQUE :

Assurez-vous que votre robinet de douche est fermé en tout temps jusqu'à l'étape du test.

- Démontez la pomme de douche existante (1). Retirez l'anneau de recouvrement mural (2) qui se trouve à l'endroit où le bras de douche (3) rejoint le mur.

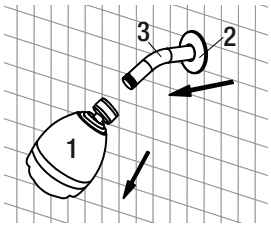

Fig. 8A

- Marquez clairement sur le bras de douche existant l'endroit où le mur rejoint le bras de douche.

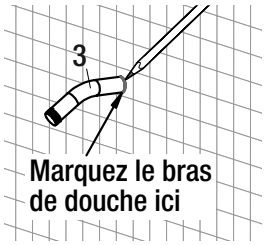

Fig. 8B

- Retirez le bras de douche existant (3) du mur à l'aide d'une clé et tournez-le dans le sens antihoraire. NE LE JETEZ PAS POUR LE MOMENT.

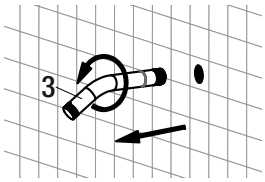

Fig.8C

- Appliquez le ruban d'étanchéité (B) à l'extrémité du long connecteur en laiton (E) sur lequel est fixé le clapet de non-retour blanc (D), voir fig. 9.

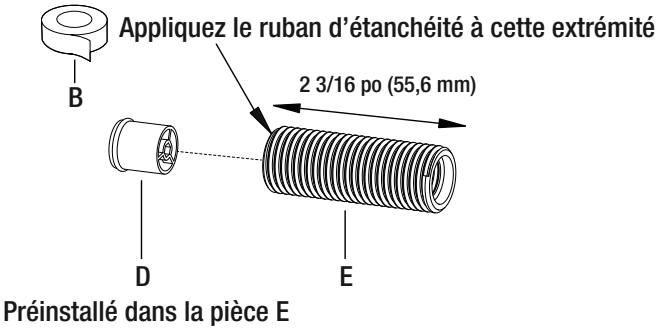

Fig.9

- Alignez l'extrémité filetée du long connecteur en laiton (E) et l'extrémité filetée de l'ancien bras de douche que vous venez de retirer. L'extrémité ouverte du long connecteur en laiton doit dépasser de 5/8 po à 1-1/8 po (de 16 à 29 mm) la marque dessinée sur le bras de douche, comme le montre la figure 10A. Si ce n'est pas le cas, rallongez le connecteur à l'aide de raccords en laiton courts (F) jusqu'à ce qu'il soit de la longueur illustrée à la figure 10B.

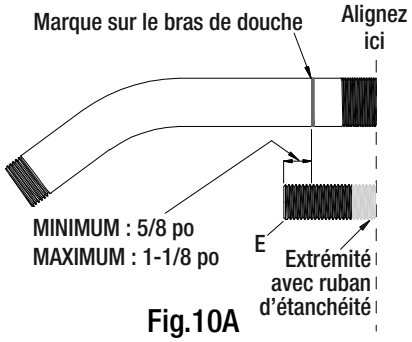

Fig.10A

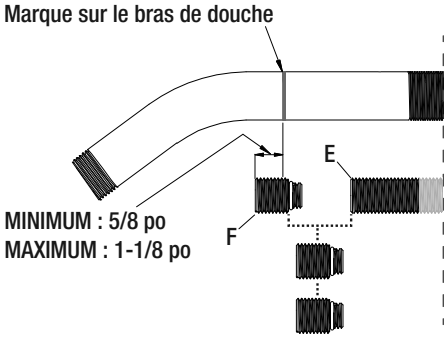

Fig.10B

- À l'aide de la clé hexagonale fournie (A), installez le connecteur en laiton nouvellement assemblé, voir fig. 11, en vous assurant que l'extrémité à laquelle vous avez appliqué le ruban d'étanchéité (là où se situe le clapet de non-retour) est dirigée vers le mur où se trouvait l'ancien bras de douche.

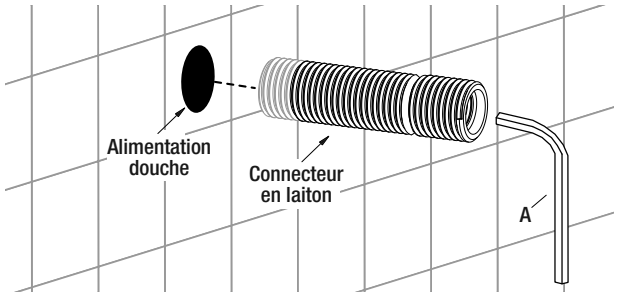

Fig.11

- Nettoyez le mur autour de l'assemblage du connecteur en laiton à l'aide d'un chiffon sec. Retirez la pellicule de papier de l'adhésif double face situé sur le support de fixation en acier inoxydable (H).

FRANÇAIS

- Placez le support de fixation en acier inoxydable (H) sur l'assemblage du connecteur en laiton et collez-le bien droit sur le mur.
- À l'aide d'un niveau, assurez-vous que les deux bras du support sont alignés horizontalement avant de continuer. Ajustez la position, au besoin.
- Fixez et serrez l'écrou (J) sur l'assemblage en laiton en utilisant 1 ou 2 rondelles en acier inoxydable (G), s'il y a lieu; voir fig. 12.

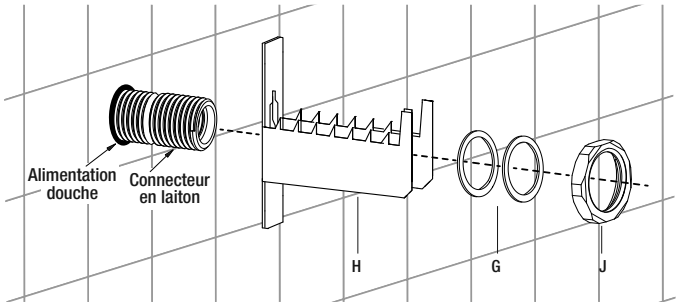

Fig.12

REMARQUE :

Le support (H) permet de fixer ce produit sur des murs plats ou sur des murs dotés d'un contour de douche ou de carreaux de céramique avec un espace maximal de 1 1/2 po (38 mm).

- Avec un chiffon sec, nettoyez le mur entre le connecteur en laiton et le robinet de douche.
- Nettoyez soigneusement une surface du mur de la taille de la paume d'une main à environ 22,5 po en dessous du connecteur en laiton, comme il est indiqué à la figure 13. Utilisez un chiffon propre et sec pour ce faire, et assurez-vous que tous les débris et les résidus sont retirés de la surface du mur. Utilisez de l'alcool isopropylique si nécessaire.

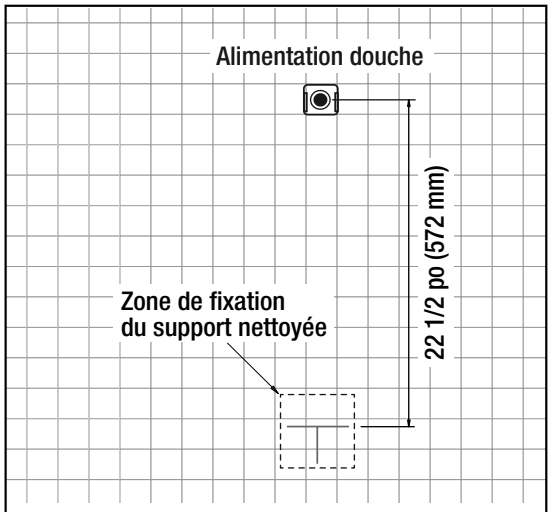

Fig.13

- Déterminez l'emplacement du support de fixation inférieur (BB) en dessinant un « T » dans la zone de fixation du support, comme il est montré aux figures 13 et 13B.

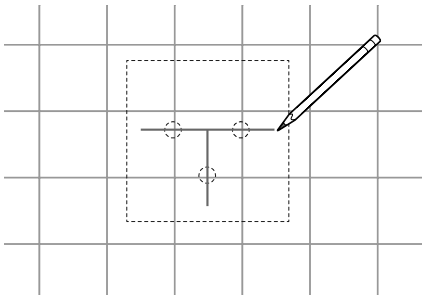
Fig.13B

- Utilisez le support inférieur (BB) pour définir l'emplacement des trous de vis, comme il est indiqué à la figure 13C.
- Percez de petits trous dans le ruban adhésif double face pour faciliter le marquage, s'il y a lieu.

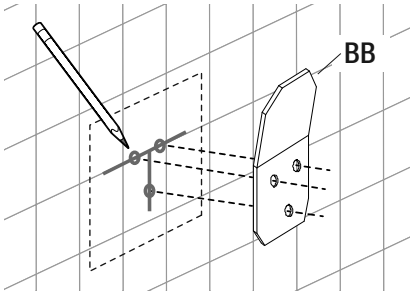

Fig.13C

FRANÇAIS

REMARQUE :

Ce produit peut être fixé au mur avec ou sans vis.

Si vous souhaitez utiliser des vis murales pour fixer le support inférieur (BB) au mur, percez trois trous de 1/4 po (6,35 mm) dans les emplacements préalablement marqués.

- Insérez les ancrages muraux (AA) dans les trous pré-percés. Décollez la pellicule de protection de l'adhésif double face (BB) situé sur le support inférieur et fixez le support au mur à l'aide des vis et des rondelles en acier inoxydable (CC), voir fig. 14. Si vous n'utilisez pas de vis murales, sautez cette étape.

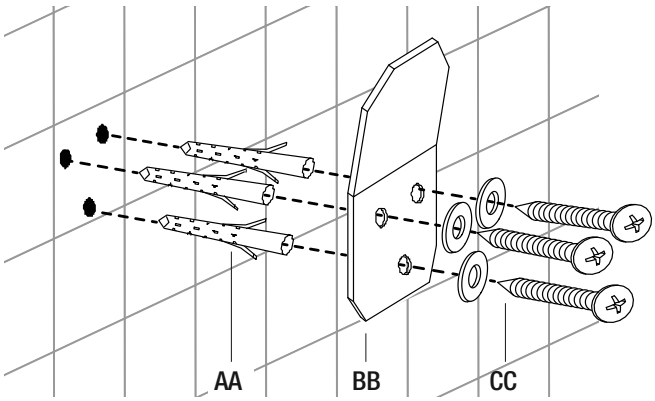

Vis murales facultatives

Fig.14

Si vous préférez NE PAS utiliser de vis murales pour fixer le support inférieur (BB) au mur, décollez simplement la pellicule de protection de l'adhésif double face (BB) situé sur le support inférieur et fixez le support au mur en l'alignant d'abord sur les trous dessinés préalablement, puis en le pressant fermement contre le mur de 5 à 10 secondes, comme le montre la figure 14B.

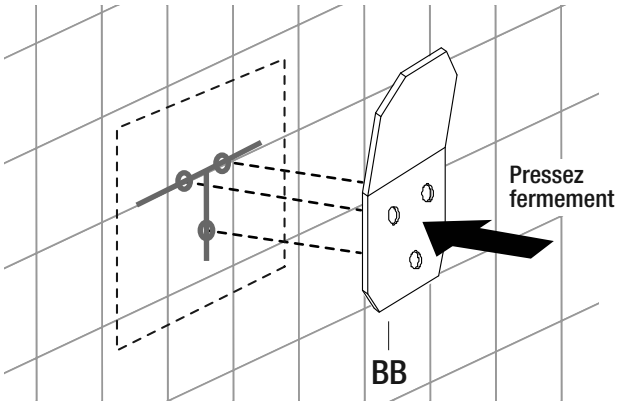

Fig.14B

- Fixez le raccord en L (L) à l'assemblage du connecteur en laiton en utilisant le restricteur (K), voir fig. 15.

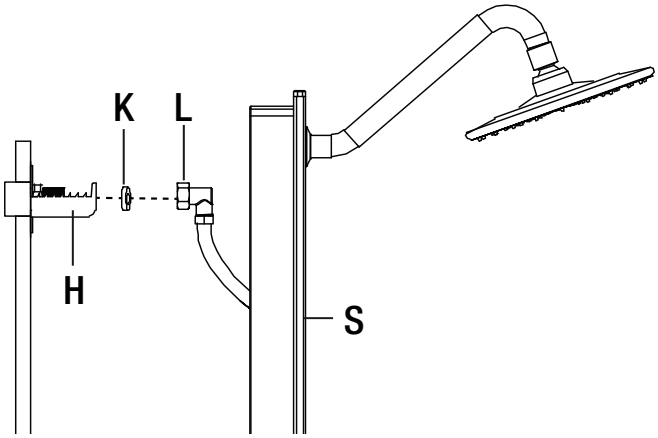

Fig.15

- Accrochez d'abord le bas de la colonne de douche (S) sur le support inférieur (BB), puis accrochez la colonne de douche (S) sur le support de fixation en acier inoxydable (H) en l'insérant dans les trous de la colonne de douche, voir fig. 16.

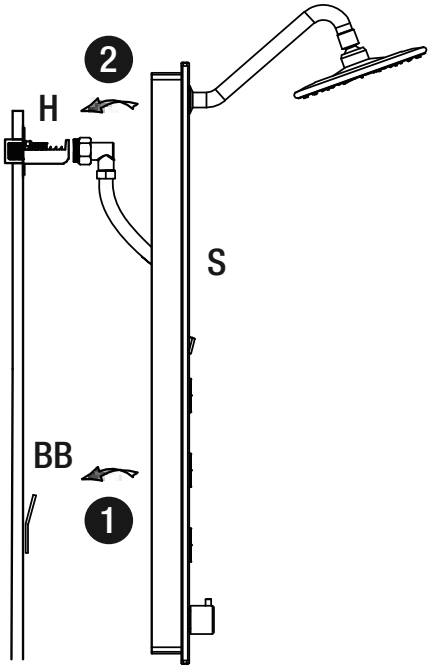

Fig.16

FRANÇAIS

INSTALLATION FINALE

- Installez le couvercle supérieur (P) et le couvercle en acier inoxydable (Q) sur la colonne de douche (S), voir fig. 17.
- Vérifiez si le clapet de non-retour (X) est préinstallé dans la douche téléphone (W). Fixez le long tuyau de douche flexible (Y) à la colonne de douche (S) et à la douche téléphone (W) à l'aide de rondelles en caoutchouc (N) et (C), comme il est illustré à la figure 17.

REMARQUE :

Assurez-vous qu'aucun des tuyaux n'est tordu ou plié après l'installation finale. Vérifiez les raccordements d'eau pour vous assurer que le débit est correct; assurez-vous qu'il n'y a pas de fuites. N'oubliez pas d'utiliser les rondelles en caoutchouc pour éviter les fuites au niveau des raccordements. Si vous trouvez que la pression ou le volume d'eau est faible, nettoyez la rondelle à maille (C).

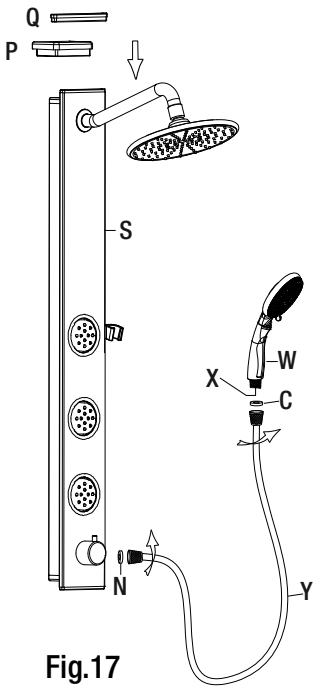

Fig.17

SI LA SURFACE DE VOTRE DOUCHE MODULAIRE OU DE VOTRE MUR EST INÉGALE

- Mesurez la longueur de l'espace séparant le haut du panneau de douche et la cabine, voir fig. 18.
- Coupez les deux bandes de recouvrement en aluminium (DD) à la longueur souhaitée, avec des ciseaux.
- Retirez la pellicule de protection des bandes de recouvrement en aluminium (DD), puis collez les bandes sur l'espace séparant le panneau et le mur.
- Fixez les bandes de recouvrement en aluminium (DD) en place, voir fig. 19.

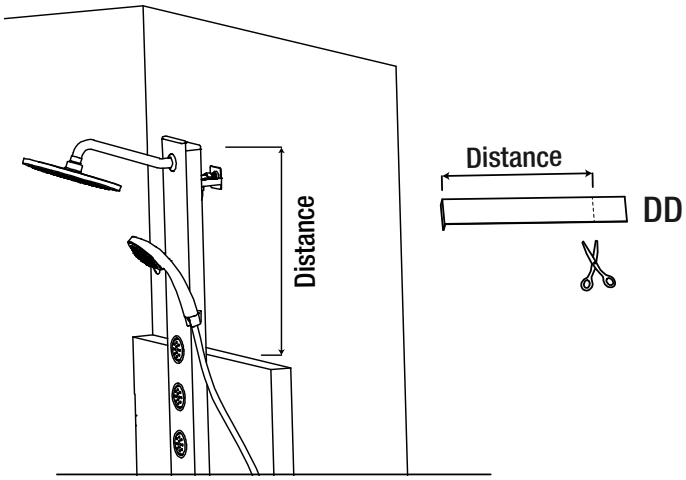

Fig.18

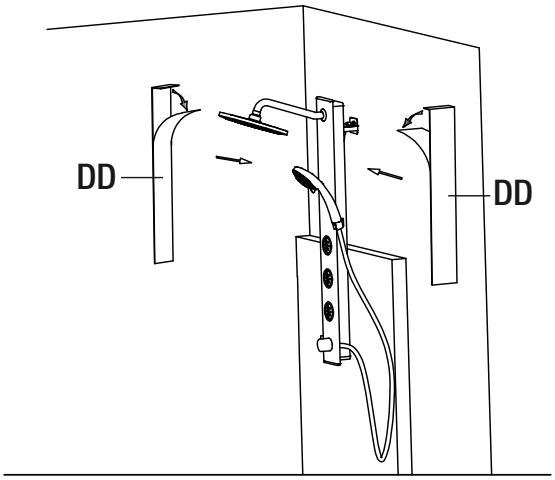

Fig.19

FRANÇAIS

Fonctionnement

Pour utiliser le nouveau spa-douche, ouvrez d'abord le robinet de douche existant et réglez la température de l'eau, puis redirigez l'eau vers votre nouveau spa-douche à l'aide de l'inverseur, comme il est illustré à la figure 20.

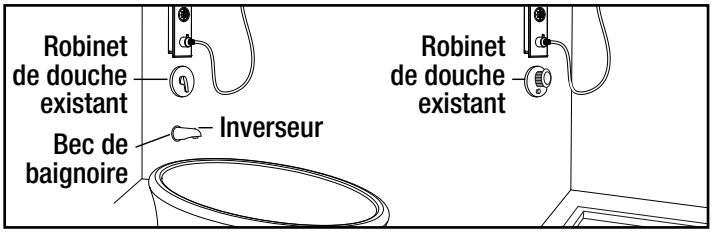

Fig.20

Utilisez le sélecteur, fig. 21-23, pour choisir entre les trois options d'utilisation simple :

1. Pomme de douche
2. Jets de corps
3. Douche téléphone

Vous pouvez également choisir trois options d'utilisation combinée en plaçant le sélecteur entre les icônes, fig. 24-26 :

4. La pomme de douche et la douche téléphone COMBINÉES
5. La douche téléphone et les jets de corps COMBINÉS
6. Les jets de corps et la pomme de douche COMBINÉS

Réglez la température et la pression de l'eau à l'aide de votre robinet de douche existant.

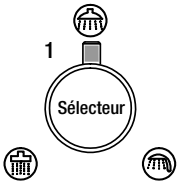

Fig.21

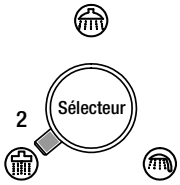

Fig.22

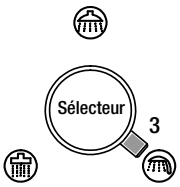

Fig.23

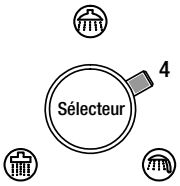

Fig.24

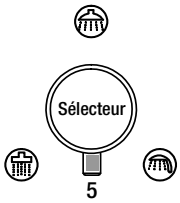

Fig.25

Fig.26

FRANÇAIS

Dépannage

- Assurez-vous que les rondelles en caoutchouc (N), (U) sont correctement installées afin d'éviter les fuites.
- Assurez-vous de percer les trous conformément aux instructions et de fixer la colonne de douche (S) à l'aide du ruban adhésif double face ou sur le support inférieur.
- Si vous trouvez que la pression ou le volume d'eau est faible, nettoyez la rondelle à maille (C).
- S'il n'y a pas de débit d'eau, vérifiez si le connecteur en laiton (E) a été installé correctement. Reportez-vous à la fig. 9 (à la page 7) du guide d'installation.
- Si le clapet de non-retour (D) est installé correctement et qu'il n'y a toujours pas de débit d'eau, retirez la colonne de douche (S) du mur, desserrez le raccord en L (L) et vérifiez s'il y a des débris bloquant le restricteur (K). Retirez le restricteur, nettoyez-le avec de l'eau et réinstallez-le.

Entretien

- Après utilisation, rincez la colonne de douche avec de l'eau à l'aide de la douche téléphone pour enlever les résidus de savon. Si des taches d'eau apparaissent, nettoyez avec un mélange de vinaigre et d'eau, puis rincez soigneusement.
- Utilisez un savon liquide, un produit d'entretien ménager général ou un mélange doux de vinaigre et d'eau pour un nettoyage courant.
- N'utilisez jamais de nettoyants abrasifs, car ils risqueraient d'égratigner le fini.

Pièces de rechange

S'il vous manque des pièces ou si vous avez besoin de pièces de rechange, veuillez communiquer avec notre équipe de service à la clientèle à l'adresse cs@conglomkb.com ou au 1 877 333-0098, entre 8 h 30 et 17 h (HNE), du lundi au vendredi. Précisez les pièces dont vous avez besoin et gardez les numéros de pièce à proximité.

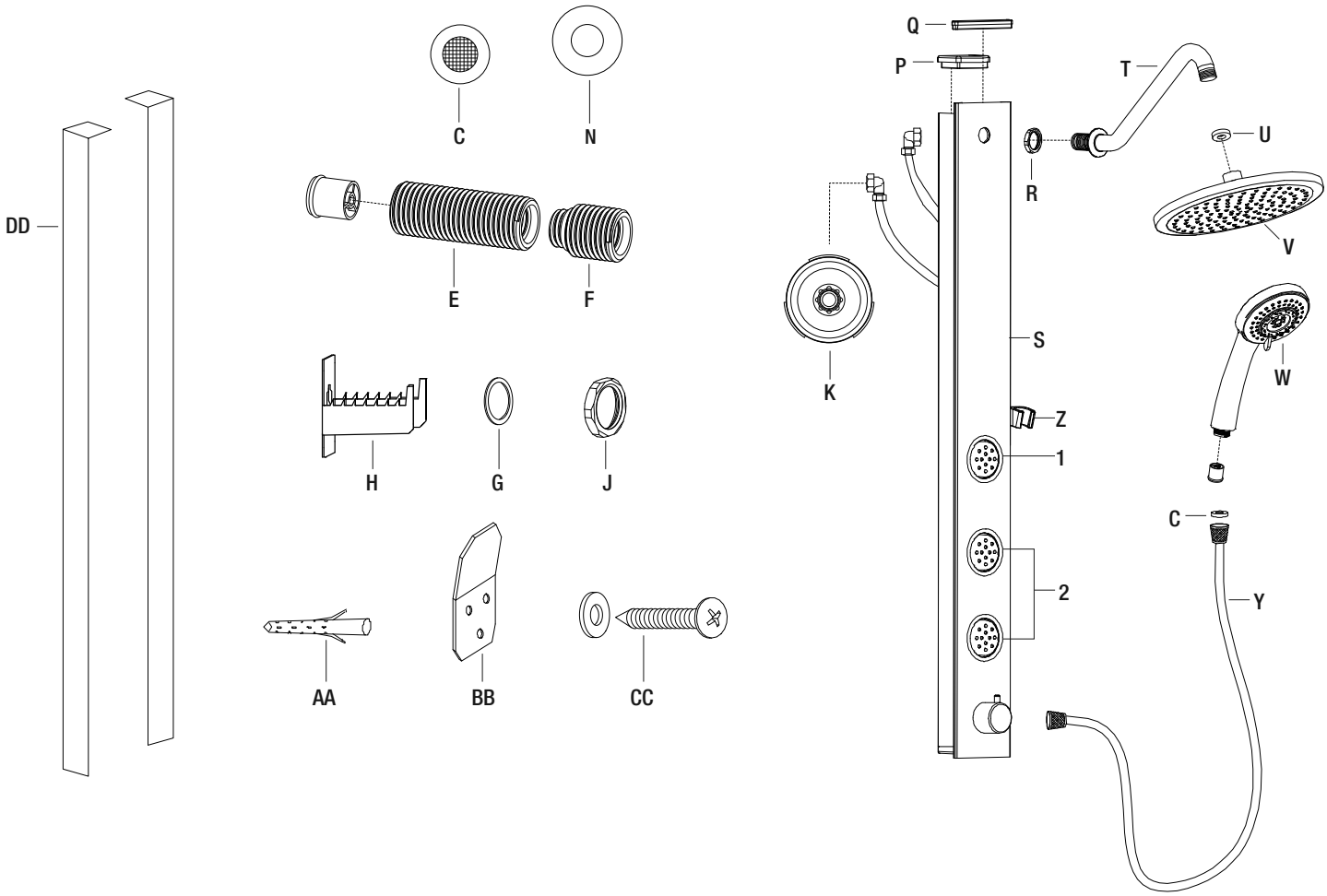

Pièce	Description	Code	Qté
C	Rondelle à maille	QHB117	1
E	Connecteur en laiton long (55 mm)	QHB114	1
F	Connecteur en laiton court (28 mm)	QHB118	3
G	Rondelles en acier inoxydable	QHB101	2
H	Support de fixation en acier inoxydable	QHB115	1
J	Écrou	QHB119	1
K	Restricteur	QHB120	1
N	Rondelle en caoutchouc (1/2 po)	QHB104	2
P	Couvercle supérieur	QHB121	1
Q	Couvercle en acier inoxydable	QHB122	1
R	Écrou	QHB123	1
T	Bras de douche	QHB126	1

Pièce	Description	Code	Qté
U	Rondelle en caoutchouc (1/2 po)	QHB105	2
V	Pomme de douche	QHB107	1
W	Douche téléphone	QHB111	1
Y	Tuyau	QHB106	1
Z	Support amovible	QHB112	1
1	Jet de corps supérieur	QHB124	1
2	Jet de corps central et inférieur	QHB125	2
AA	Ancrages muraux	QHB102	3
BB	Support inférieur	QHB103	1
CC	Vis et rondelles	QHB100	3
DD	Bande de recouvrement en aluminium	QHB116	2

Imported by / Importé par :

St-Laurent, Québec, H4S 2C3
1-877-333-0098 | cs@conglomkb.com
(service available in English and French, Monday - Friday from 8:30 am - 5:00 pm EST)
(service disponible en anglais et français, du lundi au vendredi, 8h30 à 17h, H.N.E.)
www.conglomkb.com

Made in China / Fabriqué en Chine